searchlight

IP44
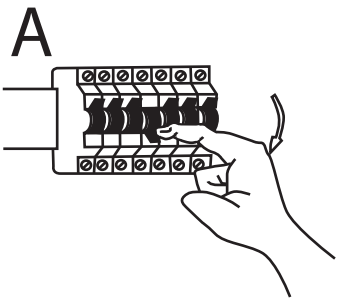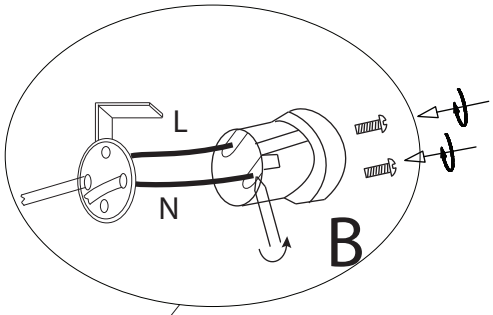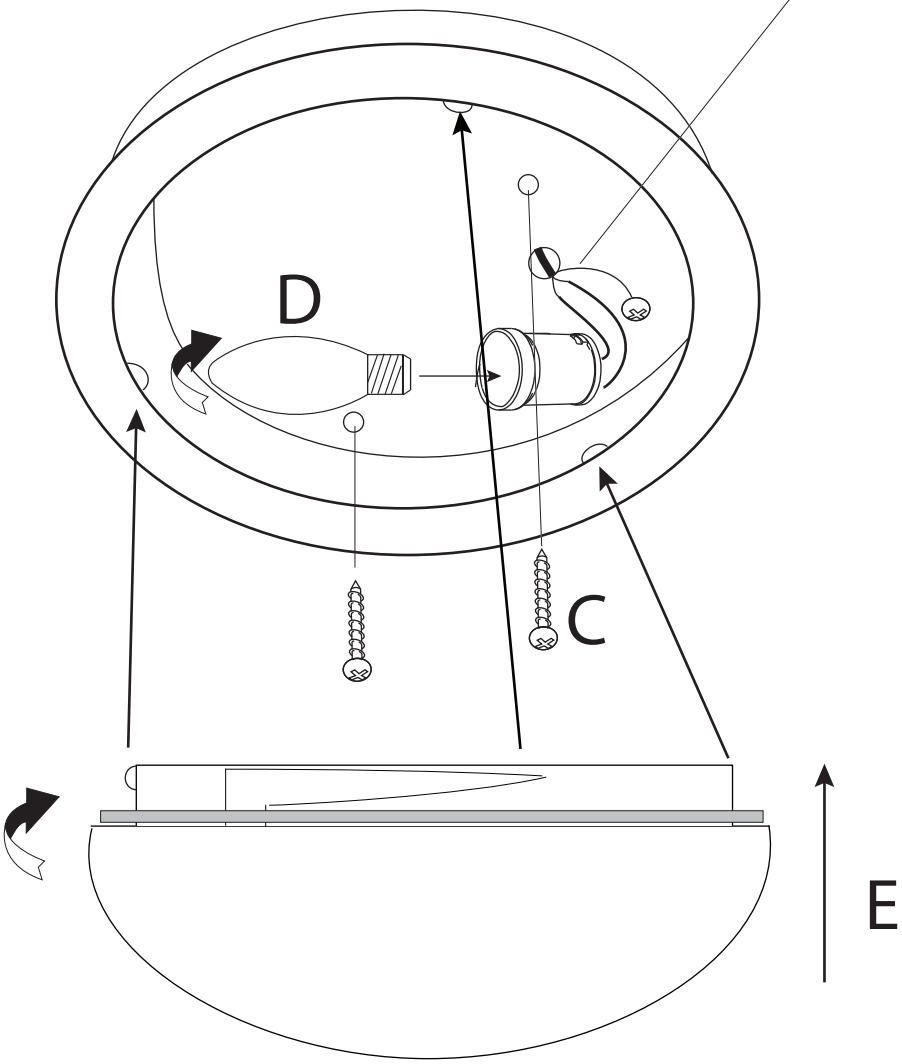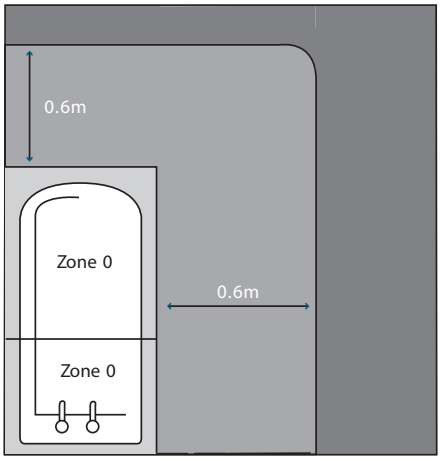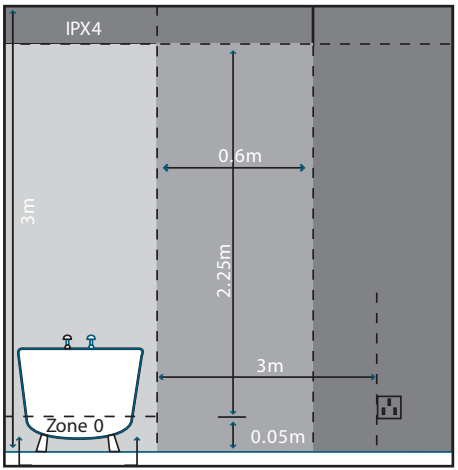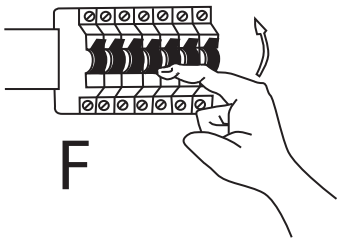
1910-23
QL00345