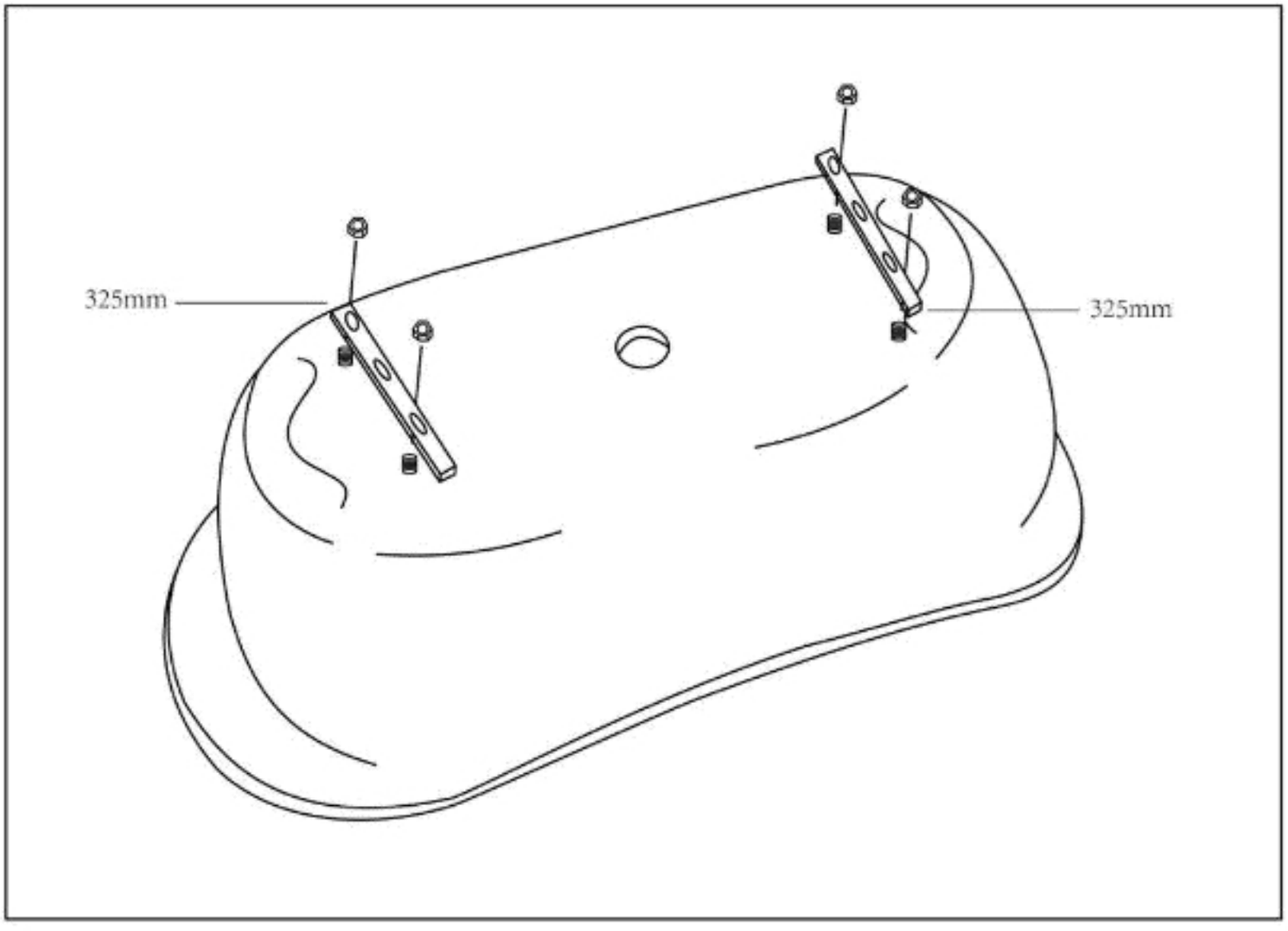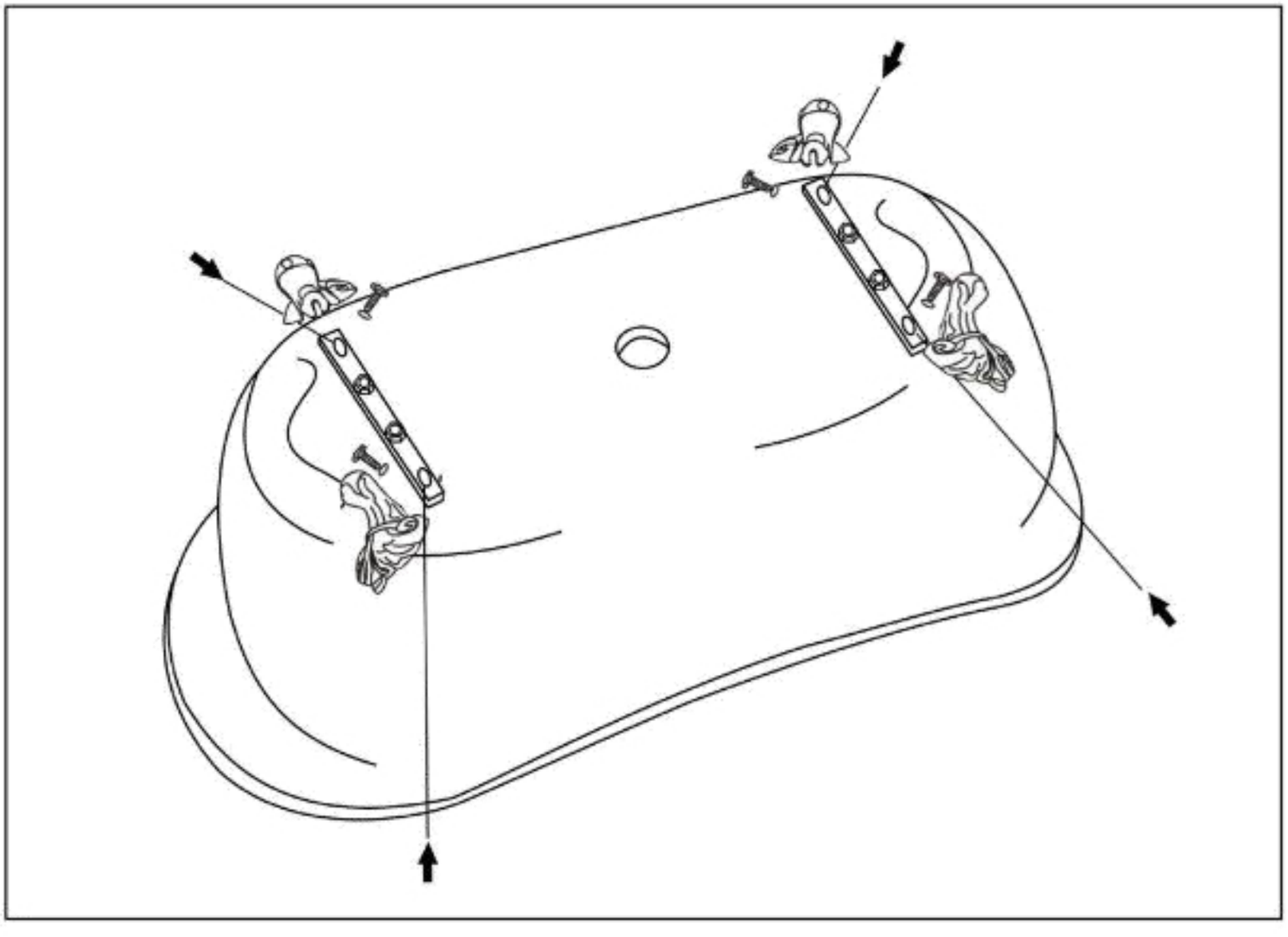
325mm
325mm