DESIGN + ENGINEERING
GROHE GERMANY

99.0867.031/ECN 239361/08.17

www. grohe. com

Pure Freude an Wasser

GROHE

39438000

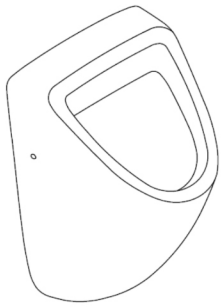

39439000

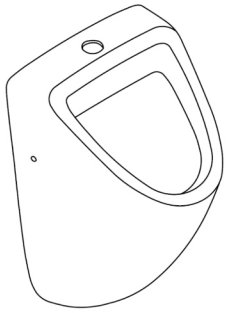

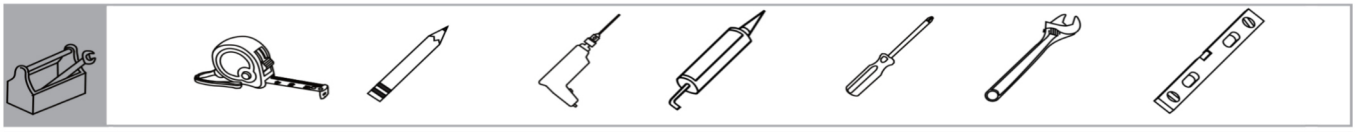

39438000

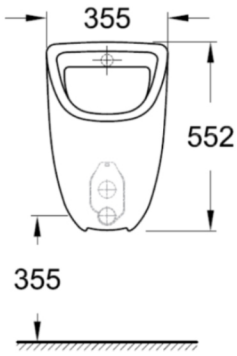

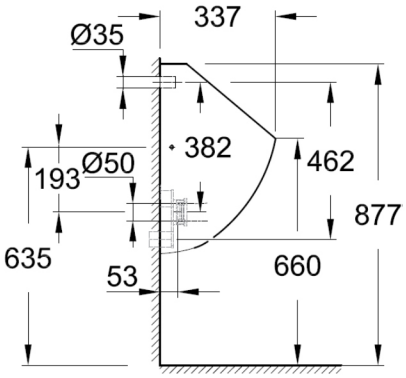

39439000

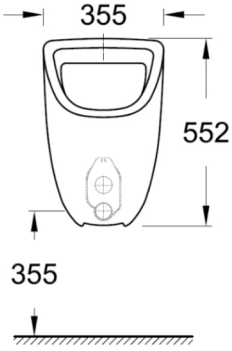

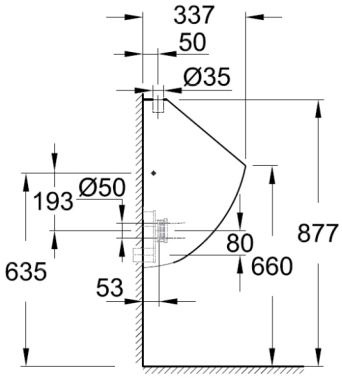

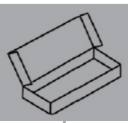

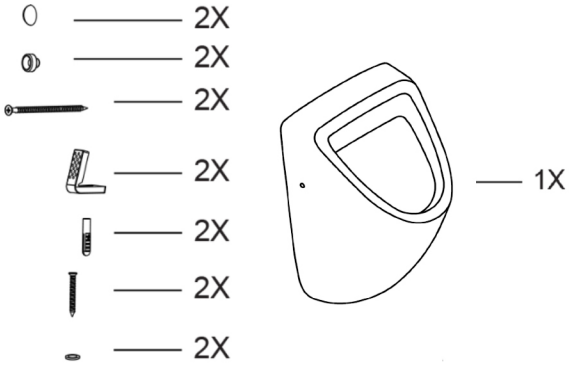

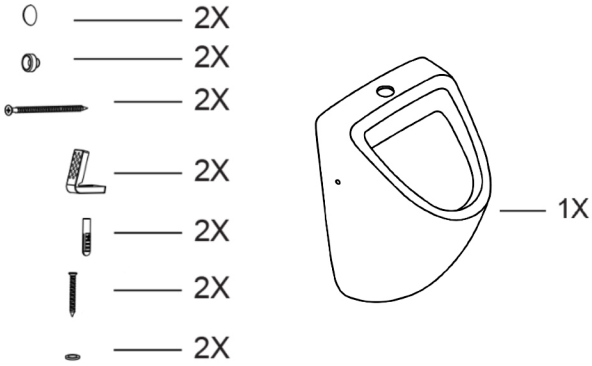

39438000

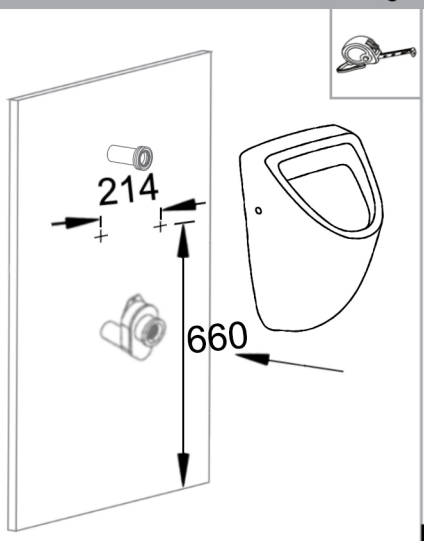

1

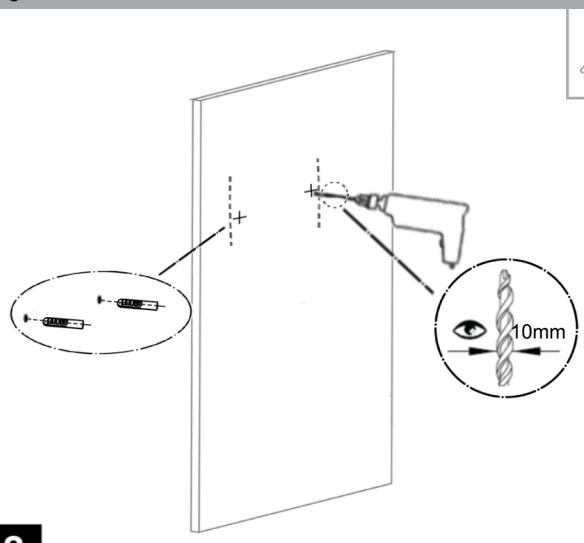

2

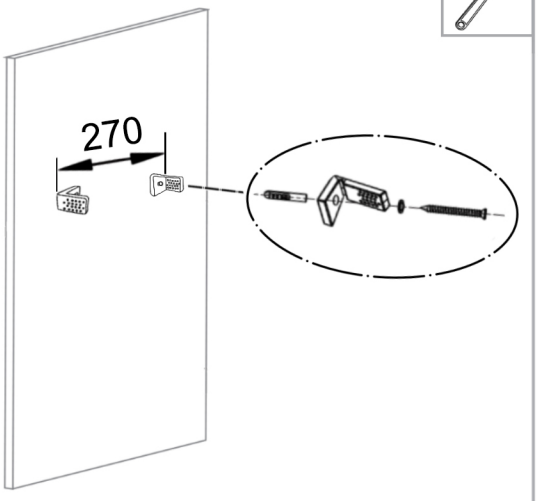

3

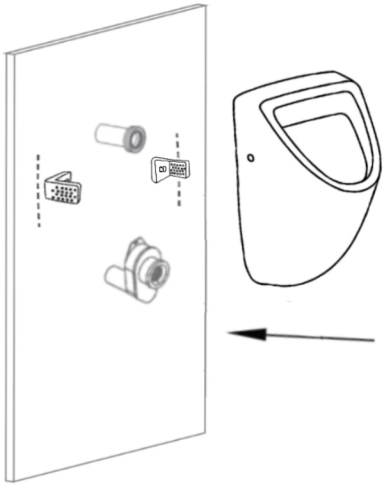

4

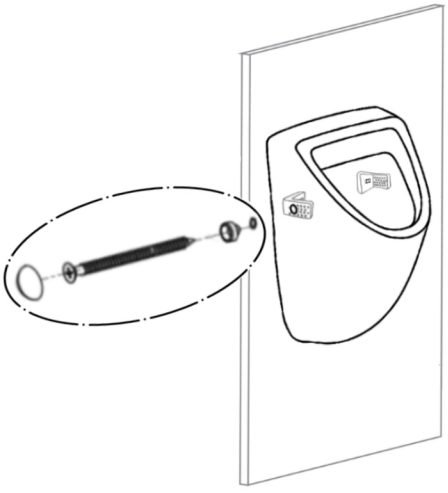

5

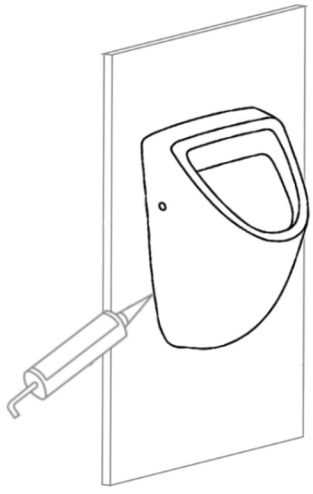

6

39438000

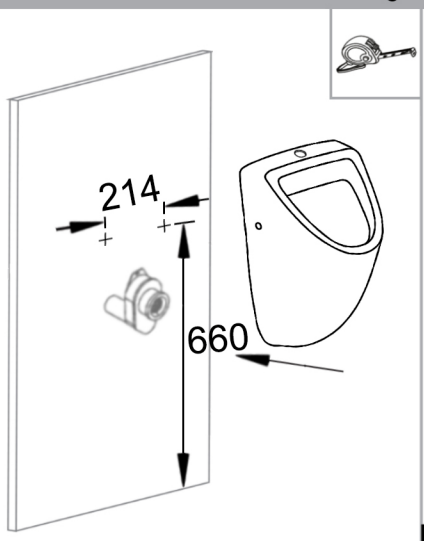

1

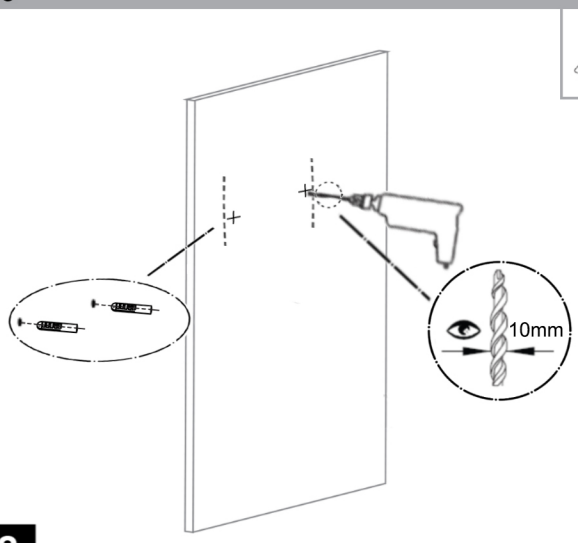

2

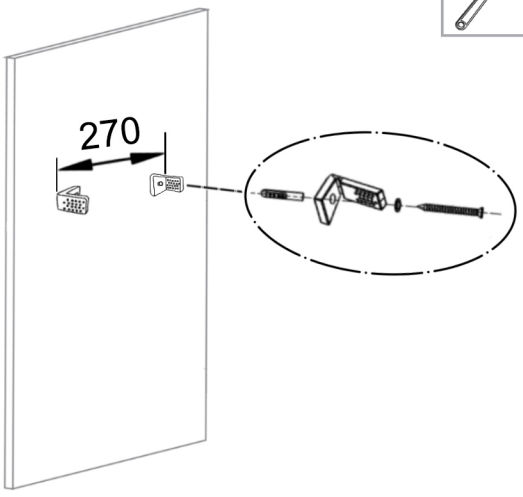

3

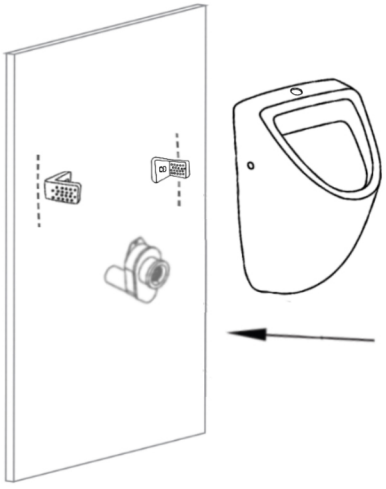

4

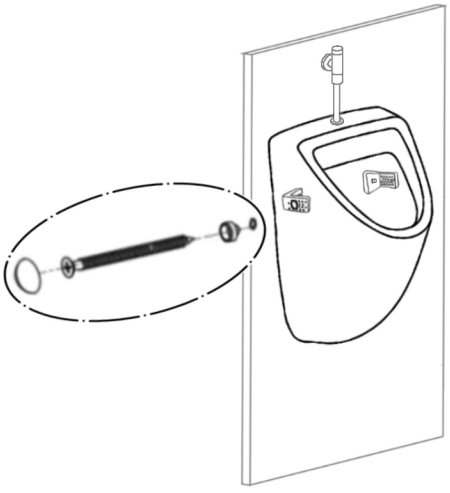

5

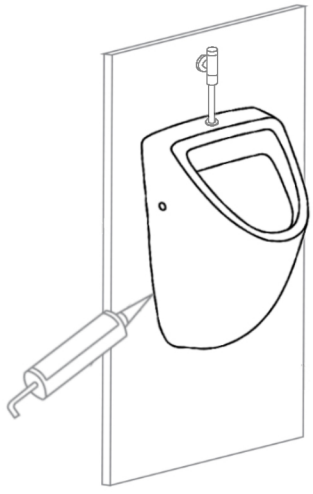

6

Pure Freude an Wasser

GROHE

D
✆ +49 571 3989 333
impressum@grohe.de

A
✆ +43 1 68060
info-at@grohe.com

AUS
Argent Sydney
✆ +(02) 8394 5800
Argent Melbourne
✆ +(03) 9682 1231

B
✆ +32 16 230660
info.be@grohe.com

BG
✆ 0800 770 1222
falecom@grohe.com

BR
✆ +359 2 9719959
grohe-bulgaria@grohe.com

CAU
✆ +99 412 497 09 74
info-az@grohe.com

CDN
✆ +1 888 6447643
info@grohe.ca

CH
✆ +41 448777300
info@grohe.ch

CN
✆ +86 21 63758878

CY
✆ +357 22 465200
info@grome.com

CZ
✆ +420 277 004 190
grohe-cz@grohe.com

DK
✆ +45 44 656800
grohe@grohe.dk

E
✆ +34 93 3368850
grohe@grohe.es

EST
✆ +372 6616354
grohe@grohe.ee

F
✆ +33 1 49972900
marketing-fr@grohe.com

FIN
✆ +358 10 8201100
teknocalor@teknocalor.fi

GB
✆ +44 871 200 3414
info-uk@grohe.com

GR
✆ +30 210 2712908
nsapountzis@ath.forthnet.gr

H
✆ +36 1 2388045
info-hu@grohe.com

HK
✆ +852 2969 7067
info@grohe.hk

I
✆ +39 2 959401
info-it@grohe.com

IND
✆ +91 124 4933000
customercare.in@grohe.com

IS
✆ +354 515 4000
jonst@byko.is

J
✆ +81 3 32989730
info@grohe.co.jp

KZ
✆ +7 727 311 07 39
info-cac@grohe.com

LT
✆ +372 6616354
grohe@grohe.ee

LV
✆ +372 6616354
grohe@grohe.ee

MAL
✆ +1 800 80 6570
info-singapore@grohe.com

MX
✆ 01800 8391200
pregunta@grohe.com

N
✆ +47 22 072070
grohe@grohe.no

NL
✆ +31 79 3680133
vragen-nl@grohe.com

NZ
✆ +09/373 4324

P
✆ +351 234 529620
commercial-pt@grohe.com

PL
✆ +48 22 5432640
biuro@grohe.com.pl

RI
✆ +62 21 2358 4751
info-singapore@grohe.com

RO
✆ +40 21 2125050
info-ro@grohe.com

ROK
✆ +82 2 559 0790
info-singapore@grohe.com

RP
✆ +63 2 8041617

RUS
✆ +7 495 9819510
info@grohe.ru

S
✆ +46 771 141314
grohe@grohe.se

SGP
✆ +65 6 7385585
info-singapore@grohe.com

SK
✆ +420 277 004 190
grohe-cz@grohe.com

T
✆ +66 2610 3685
info-singapore@grohe.com

TR
✆ +90 216 441 23 70
GroheTurkey@grome.com

UA
✆ +38 44 5375273
info-ua@grohe.com

USA
✆ +1 800 4447643
us-customerservice@grohe.com

VN
✆ +84 8 5413 6840
info-singapore@grohe.com

AL BiH HR KS ME MK SLO SRB
✆ +385 1 2911470
adria-hr@grohe.com

Eastern Mediterranean, Middle East - Africa Area Sales Office:
✆ +357 22 465200
info@grome.com

IR OM UAE YEM
✆ +971 4 3318070
grohedubai@grome.com

Far East Area Sales Office:
✆ +65 6311 3600
info@grohe.com.sg

Latin America:
✆+52 818 3050626
pregunta@grohe.com

www.grohe.com
2016/03/28

TECTRON
DESIGN + ENGINEERING
GROHE GERMANY

99.0443.131/ÄM 234895/09.15

www.grohe.com

Pure Freude an Wasser

GROHE

37 321
37 324

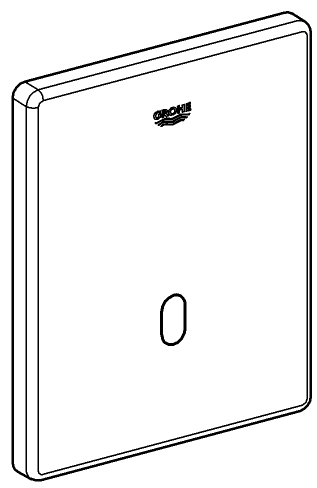

37 336
37 337

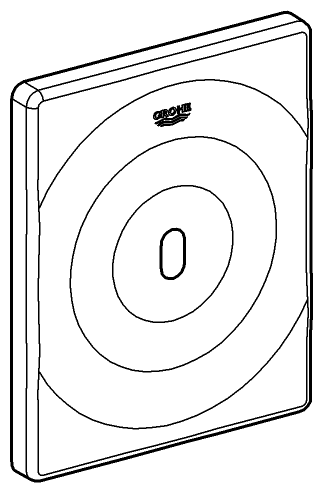

37 503

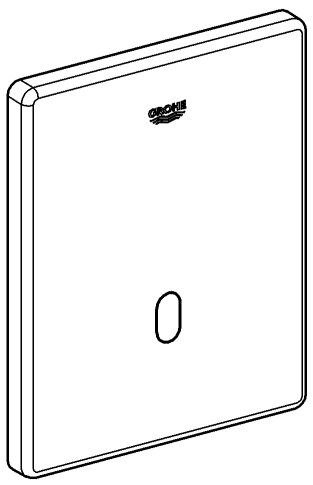

Bluetooth®
version 4.0

for Android™

min. 4“ Display
OS: 4.3 and above

Apple

iPod® touch (5 th Generation), iPhone® 5, iPhone® 6, iPhone® 6 plus, iPad® mini, iPad® mini 2, iPad® mini 3, iPad® 2, iPad® 3, iPad® 4, iPad® Air, iPad® Air 2

iPod touch, iPhone, iPad and iTunes are Trademarks of Apple Inc., registered in the U.S. and other countries.

The Bluetooth® word mark and logos are registered trademarks owned by Bluetooth SIG, Inc. and any use of such marks by Grohe AG is under license. Other trademarks and trade names are those of their respective owners.

D .....1 NL .....11 PL .....21 P .....31 BG .....41 CN 51
GB .....3 S .....13 UAE .....23 TR .....33 EST .....43 UA 53
F .....5 DK .....15 GR .....25 SK .....35 LV .....45 RUS 55
E .....7 N .....17 CZ .....27 SLO .....37 LT 47
I .....9 FIN .....19 H .....29 HR .....39 RO 49

37 321
37 324
37 503

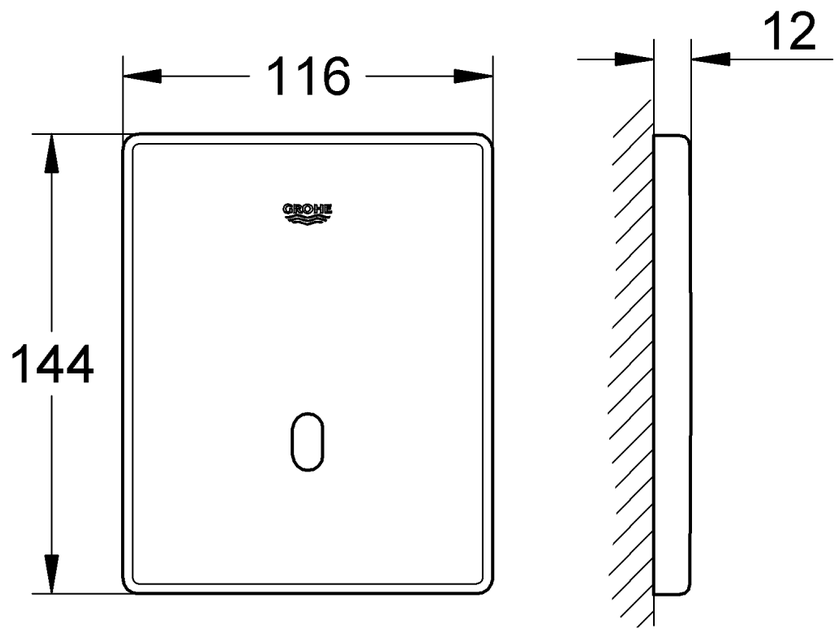

37 336
37 337

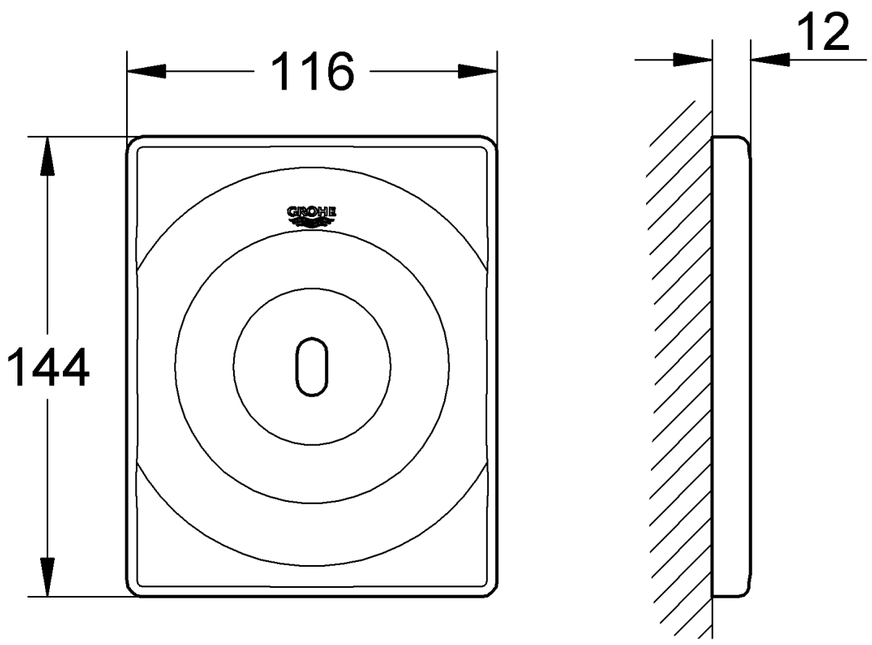

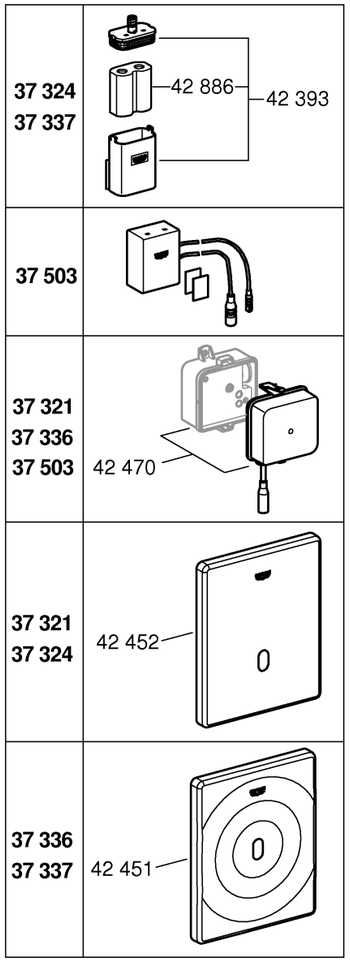

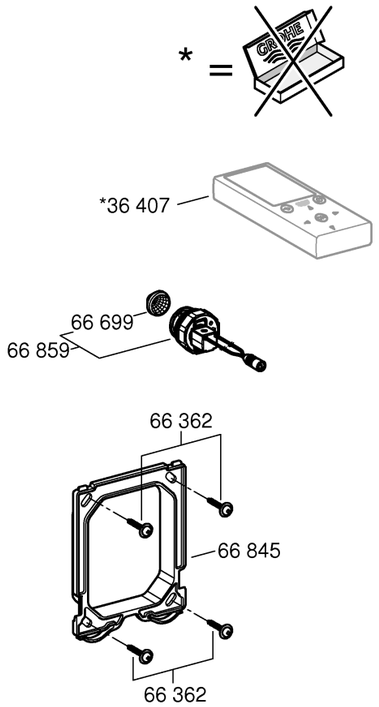

Apple:

Android:

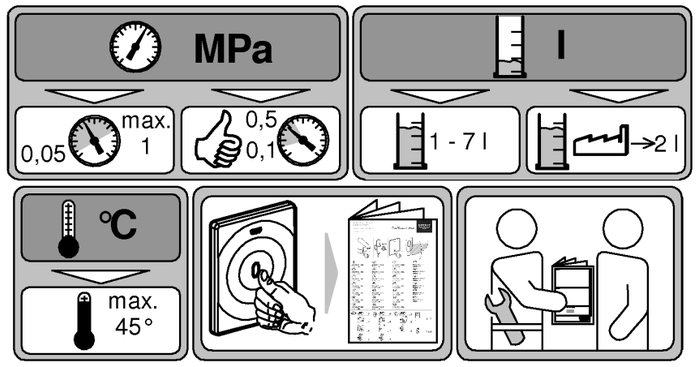

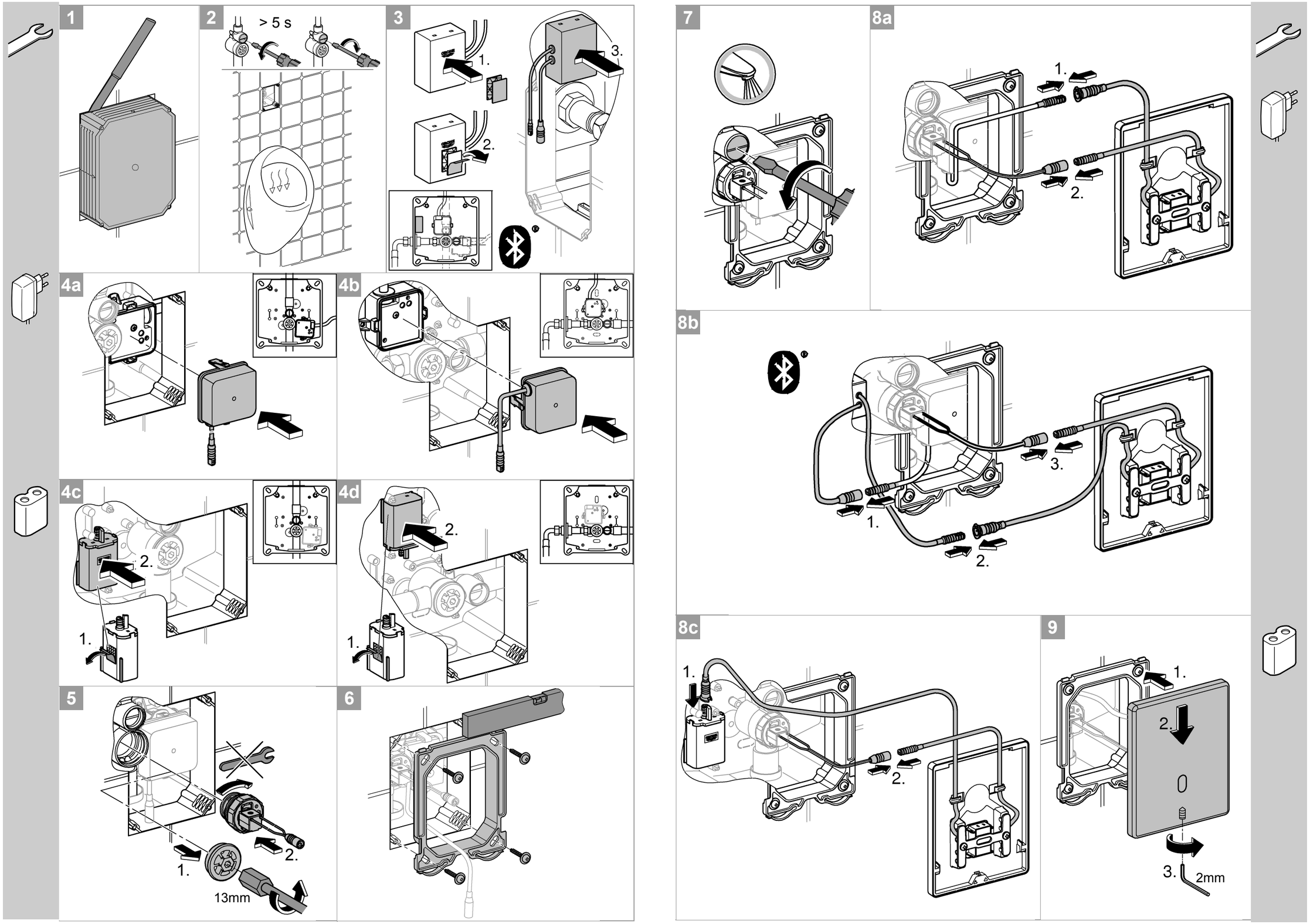
1
2
> 5 s
3
1.
2.
3.
4a
4b
4c
2.
1.
4d
2.
1.
5
1.
2.
13mm
6
7
8a
1.
2.
8b
1.
2.
3.
8c
1.
2.
9
1.
2.
3.
2mm

D

Sicherheitsinformationen

- Die Installation darf nur in frostsicheren Räumen vorgenommen werden.
- Das Schaltnetzteil ist ausschließlich zum Gebrauch in geschlossenen Räumen geeignet.
- **Nur Originalersatz- und Zubehörteile** verwenden. Die Benutzung von anderen Teilen führt zum Erlöschen der Gewährleistung sowie der CE-Kennzeichnung und kann zu Verletzungen führen.

Betriebsbedingungen

Bluetooth® Version 4.0.

Die für die Funktion des Systems benötigte App **muss** zuerst in der **aktuellsten Version** auf dem Bediengerät installiert werden. Die App ist kostenlos im iTunes Store (ein Account bei Apple ist erforderlich) und im Google Play store (ein Account bei Google ist erforderlich) erhältlich, siehe Klappseite I.

Bei Betrieb unter ungünstigen Umgebungsbedingungen, in Räumen mit Stahlbetonwänden, Stahl und Eisenrahmen oder in der Nähe von Hindernissen (z.B. Möbelstücke) aus Metall, kann der Bluetooth-Empfang gestört und unterbrochen werden.

Art der Barriere	Stör- bzw. Abschirmungspotenzial
Holz, Kunststoff	Niedrig
Wasser, Ziegel, Marmor	Mittel
Putz, Beton, Glas, Massivholz	Hoch
Metall	Sehr hoch

Der *Bluetooth*® Adapter arbeitet im Frequenzband 2,4GHz. Die Installation in der Nähe von Geräten mit gleichem Frequenzband (z.B. W-LAN-Geräte, DECT-Telefone, etc.(Herstellerdokumentation beachten!)) ist zu vermeiden.

Technische Daten

37 324, 37 337:

- Spannungsversorgung: 6V-Lithium Batterie Typ CR-P2

37 321, 37 336, 37 503:

- Spannungsversorgung: 100-240 V AC 50-60 Hz/6,75 V DC
- Leistung: 4 W

***Bluetooth*®:**

- Leistungsaufnahme: 1 W
- Ausgangsleistung: *Bluetooth*® Spezifikation Class 2
- *Bluetooth*® - Version: 4.0
- *Bluetooth*® - Übertragungsentfernung: ca. 10m (abhängig von den Umgebungsbedingungen)
- Mindestverweilzeit: 7 s (2 - 10 s einstellbar)
- Erfassungsbereich mit Kodak Gray Card, graue Seite, 8 x 10”, Querformat: 45cm
- Schutzart: IP 55
- Rohrleitung: DN 15
- Integrierte Vorabsperrung

Elektrische Prüfdaten

- Software-Klasse A
- Verschmutzungsgrad 2
- Bemessungs-Stoßspannung 2500 V
- Temperatur der Kugeldruckprüfung 100 °C

Die Prüfung zur elektromagnetischen Verträglichkeit (Störaussendungsprüfung) wurde mit der Bemessungsspannung und dem Bemessungsstrom durchgeführt.

Installation, siehe Klappseite II.

Bedienung und Einstellungen

siehe technische Produktinformation 99.0409.xxx / 99.0438.xxx.

Einstellmodus aktivieren

Spannungsversorgung an der Elektronik unterbrechen und nach 10 s wieder herstellen.

Im Einstellmodus leuchtet die Kontrollleuchte in der Sensorik, wenn bei Annäherung an die Armatur der Erfassungsbereich erreicht wird.

Der Einstellmodus endet automatisch nach 3 Minuten.

Wartung, siehe Klappseite III

- Wasserzufuhr absperren.
- Spannungsversorgung ausschalten.
- Alle Teile prüfen, reinigen evtl. austauschen.

Eine fast entladene Batterie wird durch Blinken der Kontrollleuchte in der Sensorik angezeigt.

Ersatzteile,

siehe Klappseite I (* = Sonderzubehör)

Pflege

Die Hinweise zur Pflege dieser Armatur sind der beiliegenden Pflegeanleitung zu entnehmen.

Störung / Ursache / Abhilfe

Störung	Ursache	Abhilfe
Keine Spülung	• Sieb vor Magnetventil verstopft • Magnetventil defekt • Steckverbinder ohne Kontakt • Batterie leer (Kontrollleuchte signalisiert Dauerleuchten) • Schaltnetzteil defekt	- Sieb reinigen oder austauschen - Magnetventil austauschen - Steckverbinder prüfen - Batterie austauschen - Schaltnetzteil austauschen
Ungewollte Spülung	• Der Erfassungsbereich der Sensorik ist zu groß eingestellt • Magnetventil defekt	- Reichweite mit Fernbedienung (Sonderzubehör 36 407) / App reduzieren - Magnetventil austauschen
Spülmenge zu gering	• Sieb vor Magnetventil verstopft • Magnetventil defekt	- Sieb reinigen oder austauschen - Magnetventil austauschen

Bluetooth

Verbindung nicht möglich	• Kein Empfang/Verbindung unterbrochen • Störquelle im Empfangsbereich • Hindernis in Funkstrecke • Objekterfassung	- Zurück in Empfangsbereich - Störquelle deaktivieren (Herstellerdokumentation beachten!) - Hindernis aus Funkstrecke entfernen - Der Erfassungsbereich muss freigehalten werden
Bedienung im laufenden Betrieb abgebrochen	• Störquelle im Empfangsbereich • Hindernis in Funkstrecke	- Störquelle deaktivieren (Herstellerdokumentation beachten!) - Hindernis aus Funkstrecke entfernen

GB

Safety notes

- Installation is only possible in frost-free rooms.
- The switched-mode power supply is only suitable for indoor use.
- Use **only genuine replacement parts and accessories**. The use of other parts will result in voiding of the warranty and the CE identification, and could lead to injuries.

Operating conditions

Bluetooth® version 4.0.

The **current version** of the app required for using the system **must** be installed on the control unit in advance.
The required App is available for free in the iTunes Store (requires an Apple account) and the Google Play store (requires a Google account), see fold-out page I.

For operation under adverse environments, in buildings / rooms with reinforced concrete walls, steel and iron frame, or near of obstructions (eg furniture) of metal, the Bluetooth reception can be disturbed and interrupted.

Type of obstructions	**Interference or shielding potential**
Wood, Synthetic material	Low
Water, Bricks, Marble	Medium
Plaster, concrete, glass, solid wood	High
Metal	Very high

The transceiver operates in the ISM-frequency range (2.4GHz). The installation in the vicinity of equipment with the same channel occupancy should be avoided.
In cases of malfunktions, turn off the source of interference shortly.

Technical data

37 324, 37 337:

- Voltage supply: 6V lithium battery type CR-P2

37 321, 37 336, 37 503:

- Voltage supply: 100-240 V AC 50-60 Hz/6.75 V DC
- Power consumption 4 W

***Bluetooth*®:**

- Power consumption: 1 W
- Output: *Bluetooth*® - Class 2
- *Bluetooth*® - version: 2.1 + EDR
- *Bluetooth*® - Transmission distance: (depending on the environments) about 10m
- Wait time after flushing 5 s
- Minimum delay (2 – 10 s, adjustable) 7 s
- Detection zone according to Kodak Gray Card, grey side, 8x10", landscape: 75 cm
- Type of protection
  - Fitting IP 59K
  - Transformer IP 55

Electrical test data

- Software class A
- Contamination class 2
- Rated surge voltage 2500 V
- Temperature of ball impact test 100 °C

The test for electromagnetic compatibility (interference emission test) was performed at the rated voltage and rated current.

Installation, see fold-out page II.

Operation,

see technical product information, 99.0409.xxx / 99.0438.xxx.

Activating setting mode

Disconnect the power supply to the electronics and reconnect after 10 s.

The indicator lamp in the sensor system illuminates in setting mode when the detection zone of the fitting is reached by an approaching user.

Setting mode is automatically terminated after 3 minutes.

Maintenance, see fold-out page III.

- Shut off water supply
- Switch off voltage supply
- Inspect and clean all components and replace if necessary.

Batteries which are almost discharged are displayed by a flashing indicator lamp in the sensor system.

Replacement parts

•see fold-out page I (* = special accessories)

Care

For directions on the care of this fitting, please refer to the accompanying Care Instructions.

Fault/cause/remedy

Fault	Cause	Remedy
Water not flowing	• Filter upstream of solenoid valve blocked • Solenoid valve defective • Plug-in connector without contact • Battery discharged (indicator lamp lights up continuously) • Power supply unit defective	- Clean or replace filter - Replace solenoid valve - Check plug-in connector - Replace battery - Replace power supply unit
Undesired water flow	• Sensor system detection zone set too high • Solenoid valve defective	- Reduce detection zone using remote control (special accessory, prod. no.: 36 407) / app - Replace solenoid valve
Flow volume too low	• Filter upstream of solenoid valve blocked • Solenoid valve defective	- Clean or replace filter - Replace solenoid valve

Bluetooth®

Connection not possible	• No reception/connection interrupted • Interferences in the reception area • Obstacle in transmission path • Object detection	- Turn back the device to receiving range - Turn off the source of interference (observe manufacturer´s documentation) - Remove from radio path - The detection zone must kept clear
Interrupted while operating	• Interferences in the reception area • Obstacle in transmission path	- Turn off the source of interference (observe manufacturer´s documentation) - Remove from radio path

F

Consignes de sécurité

- Ne procéder à l'installation que dans un endroit à l'abri du gel.
- Le convertisseur n'est approprié que pour l'usage dans des pièces fermées.
- N'utiliser **que des pièces de rechange et des accessoires d'origine**. L'utilisation d'autres pièces entraîne automatiquement l'annulation de la garantie et du label CE, ainsi qu'un risque de blessures.

Conditions de service

Bluetooth® version 4.0. L'application nécessaire au fonctionnement du système doit d'abord être installée dans sa version la plus récente sur le pupitre de commande.

L'application requise est disponible gratuitement dans l'iTunes (compte chez Apple est requis) Store et le Google Play store (un compte chez Google est requis).

En cas d'utilisation dans des conditions difficiles, dans des bâtiments/pièces avec des murs en béton armé, en acier et à cadre métallique, ou à proximité d'obstacles (par ex. meubles) en métal, la réception Bluetooth peut être perturbée et interrompue.

Type de barrières	Potentiel de perturbation et de protection
Bois, Plastique	Faible
Eau, Tuile, Marbre	Moyen
Plâtre, béton, verre, bois massif	Élevé
Métal	Très élevé

L'adaptateur *Bluetooth*® fonctionne sur la bande de fréquence 2,4 GHz. L'installation à proximité d'appareils ayant la même bande de fréquence (par ex. dispositifs Wi-Fi, téléphones DECT, etc. (voir documentation du fabricant !)) doit être évitée.

Caractéristiques techniques

37 324, 37 337:

- Tension d'alimentation : pile lithium 6 V de type CR-P2

37 321, 37 336, 37 503:

- Tension d'alimentation : 100-240 V CA 50-60 Hz/6,75 V CC
- Puissance : 4 W

***Bluetooth*®:**

- Puissance consommée: 1 W
- Puissance de sortie: spécification *Bluetooth*® classe 2
- *Bluetooth*® - Version: 4.0
- *Bluetooth*® - Distance de transmission: env. 10 m (dépend de l'environnement)
- Temps de séjour minimal: 7 s (réglable 2 - 10 s)
- Champ de détection avec la carte Kodak Gray, face grise 8 x 10", format paysage: 45cm
- Type de protection de la robinetterie : IP 55
- Canalisation : DN 15
- Robinet de barrage intégré

Données d'essai électriques

- Classe de logiciel A
- Degré de salissure 2
- Tension de choc de référence 2 500 V
- Température de l'essai de dureté à la bille 100 °C

Le contrôle de la compatibilité électromagnétique (contrôle des émissions de parasites) a été effectué avec la tension nominale et le courant nominal.

Installation, voir volet II.

Utilisation,

voir l'information technique, 99.0409.xxx / 99.0438.xxx.

Activer le mode Réglage

Couper l'alimentation électrique du système électronique et la remettre 10 s plus tard.

Dans le mode Réglage, le voyant de contrôle s'allume dans le capteur lorsqu'une personne s'approche de la cuvette et entre dans la zone de détection.

Le mode Réglage s'arrête automatiquement au bout de 3 minutes.

Maintenance, voir volet III.

- Couper l'alimentation en eau
- Couper l'alimentation électrique
- Contrôler et nettoyer toutes les pièces, les remplacer le cas échéant.

Le clignotement du témoin du capteur indique que la pile est presque vide.

Pièces de rechange

Voir volet I (* = accessoires spéciaux)

Entretien

Les consignes d'entretien de cette robinetterie figurent dans les instructions d'entretien ci-jointes.

Pannes/Causes/Remèdes

Pannes	Causes	Remèdes
Pas de rinçage	• Tamis bouché en amont de l'électrovanne • Électrovanne défectueuse • Pas de contact au niveau des fiches de raccordement • Pile usée (le témoin reste allumé) • Convertisseur défectueux	- Nettoyer / remplacer le tamis - Remplacer l'électrovanne - Contrôler les fiches de raccordement - Remplacer la pile - Remplacer le convertisseur
Rinçage involontaire	• Le champ de détection du capteur est trop grand. • Électrovanne défectueuse	- Réduire le champ de détection du capteur avec la télécommande (accessoire spécial 36 407) / l'application - Remplacer l'électrovanne
Volume de chasse trop faible	• Tamis bouché en amont de l'électrovanne • Électrovanne défectueuse	- Nettoyer / remplacer le tamis - Remplacer l'électrovanne

Bluetooth®

Connexion impossible	• Pas de réception/connexion interrompue • Perturbation dans le champ de détection • Obstacle sur le trajet de l'onde • détection d'objet	- Retour dans le champ de détection - Désactiver la source de perturbation (voir la documentation du fabricant !) - Éliminer l'obstacle du trajet de l'onde - La zone de détection doit rester dégagée.
Commande interrompue en cours d'utilisation	• Perturbation dans le champ de détection • Obstacle sur le trajet de l'onde	- Désactiver la source de perturbation (voir la documentation du fabricant !) - Éliminer l'obstacle du trajet de l'onde

E

Información de seguridad

- La instalación solo puede efectuarse en recintos a prueba de heladas.
- La fuente de alimentación conmutada es adecuada solo para ser utilizada dentro de recintos cerrados.
- Utilizar **solamente repuestos y accesorios originales**. La utilización de otros componentes conlleva la nulidad de la garantía y del marcado CE y puede causar lesiones personales.

Condiciones de funcionamiento

Bluetooth®, versión 4.0. En primer lugar debe instalarse en el dispositivo de mando móvil la versión más reciente de la aplicación necesaria para el funcionamiento del sistema. La aplicación necesaria está disponible de manera gratuita en iTunes Store (se requiere una cuenta en Apple) y en Google Play (se requiere una cuenta en Google).

Durante el funcionamiento en condiciones ambientales desfavorables, en edificios/salas con paredes de hormigón armado, marcos de hierro y acero, o cerca de obstáculos (p. ej. muebles) de metal, la recepción de Bluetooth puede verse afectada o interrumpida.

Tipo de barrera	Potencial de interferencia o pantalla
Madera, Plástico	Bajo
Agua, Ladrillo, Mármol	Medio
Yeso, hormigón, cristal, madera maciza	Alto
Metal	Muy alto

El adaptador de *Bluetooth*® funciona en una banda de frecuencia de 2,4 GHz. Se deben evitar realizar la instalación cerca de equipos con la misma banda de frecuencia [por ejemplo: equipos con wifi, teléfonos DECT, etc. (observar la documentación del fabricante)].

Datos técnicos

37 324, 37 337:

- Alimentación de tensión: batería de litio 6V tipo CR-P2

37 321, 37 336, 37 503:

- Alimentación de tensión: 100-240 V CA 50-60 Hz/6,75 V CC
- Potencia: 4 W

***Bluetooth*®:**

- Consumo de potencia: 1 W
- Potencia de salida: *Bluetooth*® especificación clase 2
- Versión de *Bluetooth*®: 2.1 + EDR
- *Bluetooth*® - Distancia de transmisión: aprox. 10 m (en función de las condiciones ambientales)
- Tiempo mínimo de permanencia: 7 s (ajustable 2 - 10 s)
- Zona de detección conforme a Kodak Gray Card, lado gris, 8 x 10", formato oblongo: 45cm
- Tipo de protección de la grifería: IP 55
- Bloqueo de seguridad integrado

Datos de comprobación eléctrica

- Clase de software A
- Clase de contaminación 2
- Sobretensión transitoria 2500 V
- Temperatura del ensayo de dureza 100 °C

La comprobación de la compatibilidad electromagnética (comprobación de emisión de interferencias) se ha llevado a cabo con la tensión nominal y la corriente nominal.

Instalación, véase la página desplegable II.

Utilisation,

véase la información técnica de productos, 99.0409.xxx / 99.0438.xxx.

Activar el modo de ajuste

Interrumpir la alimentación de tensión de la electrónica y volver a establecerla tras 10 s.

En el modo de ajuste se ilumina la lámpara de control del sistema sensor cuando se entra en la zona de detección de la grifería.

El modo de ajuste finaliza automáticamente después de 3 minutos.

Mantenimiento, véase la página desplegable III.

- Cerrar la alimentación de agua
- Desconectar la alimentación de tensión
- Verificar todas las piezas, limpiarlas y cambiarlas en caso de necesidad.

Cuando una batería está casi descargada, la lámpara de control de los sensores parpadea.

Piezas de recambio

Véase la página desplegable I (* = accesorios especiales)

Cuidados

Las indicaciones para los cuidados de esta grifería se encuentran en las instrucciones de conservación adjuntas.

Error / Causa / Remedio

Fallo	Causa	Remedio
Sin descarga	• Tamiz obstruido delante de la electroválvula • Electroválvula defectuosa • Conector de enchufe sin contacto • Batería descargada (la lámpara de control se ilumina permanentemente) • Fuente de alimentación conmutable defectuosa	- Limpiar o sustituir el tamiz - Sustituir la electroválvula - Verificar el conector de enchufe - Sustituir la batería - Sustituir la fuente de alimentación conmutada
Descarga no deseada	• La zona de detección del sistema sensor está ajustada de forma demasiado amplia. • Electroválvula defectuosa	- Reducir el margen de alcance con el mando a distancia (accesorio especial 36 407) / la aplicación - Sustituir la electroválvula
Caudal de descarga insuficiente	• Tamiz obstruido delante de la electroválvula • Electroválvula defectuosa	- Limpiar o sustituir el tamiz - Sustituir la electroválvula

Bluetooth®

La conexión no es posible	• Sin recepción/conexión interrumpida • Fuente de interferencias en la zona de recepción • Obstáculo en el trayecto radioeléctrico • Detección del objeto	- Volver a la zona de recepción - Desactivar fuente de interferencias (observar la documentación del fabricante) - Retirar el obstáculo del trayecto radioeléctrico - La zona de detección debe estar libre
Manejo interrumpido durante funcionamiento en curso	• Fuente de interferencias en la zona de recepción • Obstáculo en el trayecto radioeléctrico	- Desactivar fuente de interferencias (observar la documentación del fabricante) - Retirar el obstáculo del trayecto radioeléctrico

I

Informazioni sulla sicurezza

- L'installazione deve essere eseguita solo in ambienti antigelo.
- L'alimentatore a commutazione è adatto esclusivamente all'uso in locali chiusi.
- Impiegare **solo pezzi di ricambio e accessori originali**. L'utilizzo di altre parti comporta il decadimento della garanzia e del marchio CE e può provocare lesioni.

Condizioni di utilizzo

Bluetooth® versione 4.0. **È necessario** innanzitutto installare sul dispositivo mobile **la nuova versione** dell'applicazione necessaria per il. L'applicazione necessaria è disponibile gratuitamente nell'iTunes Store (è necessario un account Apple) e sul Google Play store (è necessario un account Google), vedere il risvolto di copertina I.

In caso di utilizzo in condizioni ambientali difficili, in ambienti/locali con pareti in cemento armato, acciaio oppure telaio in ferro, o situati in prossimità di ostacoli (es. mobili) in metallo, la ricezione del Bluetooth potrebbe essere disturbata e interrotta.

Tipo di barriere	Potenziale di interferenza e schermatura
Legno, Plastica	Basso
Acqua, Mattone, Marmo	Medio
Intonaco, calcestruzzo, vetro, legno massiccio	Elevato
Metallo	Molto elevato

L'adattatore *Bluetooth*® funziona a una banda di frequenza di 2,4 GHz.
Evitare l'installazione in prossimità di apparecchi con la stessa banda di frequenza (es. dispositivi LAN wireless, telefoni DECT, ecc. (seguire la documentazione del produttore)).

Dati tecnici

37 324, 37 337:

- Alimentazione di tensione: batteria al litio 6V tipo CR-P2

37 321, 37 336, 37 503:

- Alimentazione di tensione: 100-240 V AC 50-60 Hz/6,75 V DC
- Potenza: 4 W

***Bluetooth*®:**

- Potenza assorbita: 1 W
- Potenza di uscita: *Bluetooth*® Specifica classe 2
- *Bluetooth*® - Versione: 4.0
- *Bluetooth*® - Distanza di trasmissione: ca. 10m (a seconda delle condizioni ambientali)
- Tempo di attesa minimo: 7 s (2 - 10s, regolabile)
- Campo di ricezione con Kodak Gray Card, lato grigio, 8 x 10", formato orizzontale: 45cm
- Tipo di protezione: IP 55
- Tubazione: DN 15
  -Valvola d'intercettazione integrata

Dati elettrici di prova

- Categoria software: A
- Grado di inquinamento: 2
- Tensione impulsiva di misurazione: 2500 V
- Temperatura di prova di durezza Brinell: 100 °C

La prova per la compatibilità elettromagnetica (propagazione disturbi) è stata eseguita con tensione e con corrente di taratura.

Installazione, vedere risvolto di copertina II.

Utilizzo,

vedere le informazioni tecniche, 99.0409.xxx / 99.0438.xxx.

Attivazione della modalità Funzione di regolazione

Interrompere l'alimentazione di tensione all'elettronica e ripristinarla dopo 10 s.

In modalità Funzione di regolazione, avvicinandosi al rubinetto e raggiungendo la zona di rilevamento, si accende la spia di controllo nei sensori.

La modalità Funzione di regolazione termina automaticamente dopo 3 minuti.

Manutenzione, vedere risvolto di copertina III.

- Chiudere l'erogazione dell'acqua
- Disattivare l'alimentazione di tensione
- Controllare, pulire ed eventualmente sostituire tutti i pezzi.

Il lampeggiamento della spia di controllo nei sensori indica che la batteria è quasi scarica.

Pezzi di ricambio

vedere il risvolto di copertina I (* = accessori speciali).

Manutenzione ordinaria

Le avvertenze relative alla manutenzione ordinaria del presente rubinetto sono riportate nelle istruzioni per la cura del prodotto accluse.

Guasto / Causa / Rimedio

Guasto	Causa	Rimedio
Nessuna erogazione	• Filtro a monte della valvola elettromagnetica ostruito	- Pulire o sostituire il filtro
	• Valvola elettromagnetica difettosa	- Sostituire la valvola elettromagnetica
	• Connettore a innesto senza contatto	- Controllare i connettori a innesto
	• Batteria scarica (la spia di controllo resta accesa in modo continuo)	- Sostituire la batteria
	• Alimentatore difettoso	- Sostituire l'alimentatore
Erogazione non voluta	• La zona di rilevamento sensori è impostata su un valore troppo alto	- Ridurre il campo con il telecomando (accessorio speciale 36 407) / l'applicazione
	• Valvola elettromagnetica difettosa	- Sostituire la valvola elettromagnetica
Quantità di sciacquo troppo scarsa	• Filtro a monte della valvola elettromagnetica ostruito	- Pulire o sostituire il filtro
	• Valvola elettromagnetica difettosa	- Sostituire la valvola elettromagnetica

Bluetooth®

Connessione non possibile	• Nessuna ricezione/collegamento interrotta/o	- Di nuovo nel campo di ricezione
	• Sorgente di disturbo nel campo di ricezione	- Spegnere la sorgente di disturbo (seguire la documentazione del produttore)
	• Ostacolo nel percorso di trasmissione	- Rimuovere l'ostacolo dal percorso di trasmissione
	• Rilevamento dell'oggetto	- Lasciare libera la zona di rilevamento
Interruzione durante il funzionamento	• Sorgente di disturbo nel campo di ricezione	- Spegnere la sorgente di disturbo (seguire la documentazione del produttore)
	• Ostacolo nel percorso di trasmissione	- Rimuovere l'ostacolo dal percorso di trasmissione

NL

Informatie m.b.t. de veiligheid

- De installatie mag alleen in een vorstbestendige ruimte plaatsvinden.
- De schakelende voeding is uitsluitend geschikt voor gebruik in gesloten ruimtes.
- Gebruik **uitsluitend originele reserveonderdelen en accessoires**. Door het gebruik van andere onderdelen vervallen de garantie en het CE-keurmerk en kunnen verwondingen optreden.

Bedrijfsvoorwaarden

Bluetooth®-versie 4.0. De **nieuwste versie** van de app die voor de werking van het systeem nodig is, **moet** eerst op het bedieningsapparaat worden geïnstalleerd. De benodigde app is gratis beschikbaar in de iTunes Store (een account bij Apple is vereist) en de Google Play Store (een account bij Google is vereist), zie uitvouwbaar blad I.

Bij gebruik in ongunstige omgevingsomstandigheden, in gebouwen/ruimten met betonnen wanden, staal- of ijzerconstructies, of in de buurt van obstakels (bv. meubels) uit metaal, kan de Bluetooth-ontvangst worden gestoord en verbroken.

Soort barrière	Storings- resp. afschermingspotentieel
Hout, Kunststof	Laag
Water, Bakstenen, Marmer	Gemiddeld
Gips, beton, glas, massief hout	Hoog
Metaal	Zeer hoog

De *Bluetooth*®-adapter werkt in het frequentiebereik van 2,4 GHz. Vermijd installatie in de buurt van apparaten met een identiek frequentiebereik (bijv. WiFi-apparaten, draadloze telefoons, etc. (let op de documentatie van de fabrikant!)).

Technische gegevens

37 324, 37 337:

- Voeding: 6V-lithiumbatterij type CR-P2Voedingsspanning 230 V AC

37 321, 37 336, 37 503:

- Voeding: 100-240 V AC 50-60 Hz/6,75 V DC
- Vermogen: 4 W

***Bluetooth*®:**

- Vermogensverbruik: 1 W
- Uitgangsvermogen: *Bluetooth*®-specificatie Class 2
- *Bluetooth*®-versie: 4.0
- *Bluetooth*®-transmissie-afstand: ca. 10 m (afhankelijk van de omgevingsomstandigheden)
- Minimale verblijfsduur (2 - 10 sec. instelbaar) 7 sec.
- Detectiebereik met Kodak Gray Card, grijze kant, 8 x 10", dwarsformaat: 45cm
- Klassering: IP 55
- Leiding: DN 15
- Geïntegreerde voorafsluiter

Elektrische testgegevens

- Softwareklasse A
- Verontreinigingsgraad 2
- Bemeten stootspanning 2500 V
- Temperatuur van de kogeldruktest 100 °C

De test van de elektromagnetische verdraagbaarheid (storingstest) werd uitgevoerd met de bemeten spanning en de bemeten stroom.

Installatie, zie uitvouwbaar blad II.

Bediening,

zie de technische productinformatie, 99.0409.xxx / 99.0438.xxx.

Instelmodus activeren

Onderbreek de voeding op de elektronica en herstel deze na 10 sec.

In de instelmodus brandt het controlelampje in de sensoren, als bij het naderen van de kraan het detectiebereik wordt bereikt.

De instelmodus eindigt automatisch na 3 minuten.

Onderhoud, zie uitvouwbaar blad III.

- Sluit de watertoevoer af
- Schakel de voeding uit
- Controleer, reinig en vervang eventueel alle onderdelen.

Het knipperen van het controlelampje in de sensoren geeft aan dat de batterij bijna leeg is.

Reserveonderdelen

zie uitvouwbaar blad I (* = speciaal toebehoren).

Reiniging

De aanwijzingen voor de reiniging van deze kraan vindt u in het bijgaande onderhoudsvoorschrift.

Storing / Oorzaak / Oplossing

Storing	Oorzaak	Oplossing
Geen spoeling	• Zeef vóór magneetventiel verstopt • Magneetventiel defect • Stekkeraansluiting heeft geen contact • Batterij leeg (controlelampje brandt eerst continu) • Schakelende voeding defect	- Zeef reinigen of vervangen - Magneetventiel vervangen - Stekkeraansluiting controleren - Batterij vervangen - Schakelende voeding vervangen
Onbedoelde spoeling	• Het detectiebereik van de sensoren is te groot ingesteld • Magneetventiel defect	- Bereik met behulp van afstandsbediening (speciaal toebehoren 36 407) / app reduceren - Magneetventiel vervangen
Te weinig spoelvolume	• Zeef vóór magneetventiel verstopt • Magneetventiel defect	- Zeef reinigen of vervangen - Magneetventiel vervangen

Bluetooth®

Verbinding niet mogelijk	• Geen ontvangst/verbinding verbroken • Bron van storing in het ontvangstbereik • Obstakel op radiografisch traject • Detecteren van een object	- Terug in ontvangstbereik - Bron van de storing uitschakelen (let op de documentatie van de fabrikant!) - Obstakel uit het radiografisch traject verwijderen - Het detectiebereik moet vrijgehouden worden
Bediening afgebroken tijdens gebruik	• Bron van storing in het ontvangstbereik • Obstakel op radiografisch traject	- Bron van de storing uitschakelen (let op de documentatie van de fabrikant!) - Obstakel uit het radiografisch traject verwijderen

S

Säkerhetsinformation

- Installationen får bara utföras i frostfria utrymmen.
- Transformatorn är bara lämplig för användning i stängda utrymmen.
- **Använd endast original reservdelar och tillbehör**. Användningen av andra delar medför att garantin samt CE-märkningen inte längre gäller och kan leda till personskador.

Driftsvillkor

Bluetooth® version 4.0. Den nödvändiga appen för systemets funktion **måste** först installeras i manöverenheten i **senaste Version.** Den erforderliga appen finns att hämta utan kostnad i iTunes Store (du måste ha ett konto hos Apple) och i Google Play Butik (du måste ha ett konto hos Google), se utvikningssida I.

Om du använder systemet under ogynnsamma yttre förhållanden i byggnader/rum med armerade betongväggar eller konstruktioner av stål- och järnbalkar, eller i närheten av skrymmande föremål av metall (t.ex. möbler), kan Bluetooth-mottagningen störas och brytas.

Typ av barriär	Störnings-/ avskärmningspotential
Trä,Plast, Glas	Låg
Vatten, Tegel, Marmor	Medel
Gips, Betong, Skottsäkert glas	Hög
Metall	Mycket hög

Bluetooth®-adaptern arbetar på frekvensbandet 2,4 GHz. Undvik att installera adaptern i närheten av apparater som använder samma frekvensband, t.ex. trådlösa enheter, DECT-telefoner och annat (se tillverkarens dokumentation!).

Tekniska data

37 324, 37 337:

- Spänningsförsörjning: 6V litiumbatteri typ CR-P2

37 321, 37 336, 37 503:

- Spänningsförsörjning: 100-240 V AC 50-60 Hz/6,75 V DC
- Effektupptagning: 4 W

***Bluetooth*®:**

- Effektupptagning: 1W
- Uteffekt: *Bluetooth*®-specifikation klass 2
- *Bluetooth*®-version: 4.0
- *Bluetooth*®-överföringsavstånd: ca 10 m (beroende på omgivningens förutsättningar)
- Min. vilotid (inställbar 2-10 sek): 7 sek
- Mottagningsområde med Kodak Gray Card, grå sida, 8 x 10", tvärformat: 45cm
- Skyddstyp: IP 55
- Rörledning: DN 15
- Integrerad säkerhetsspärr

Elektriska testdata

- Programvara - klass A
- Föroreningsgrad 2
- Mätspänning 2500 V
- Temperatur på kultryckskontroll 100 °C

Kontrollen av den elektromagnetiska känsligheten (störkontroll) genomfördes med mätspänningen och mätströmmen.

Installation, se utvikningssida II.

Betjäning,

se den tekniska produktinformationen, 99.0409.xxx / 99.0438.xxx.

Aktivera inställningsläge

Avbryt elektronikens spänningsförsörjning och anslut igen efter 10 sek.

I inställningsläget lyser kontrollampan i blandarens sensor, när någon närmar sig armaturens mottagningsområde.

Inställningsläget avslutas automatiskt efter 3 minuter.

Underhåll, se utvikningssida III.

- Spärra vattentillförseln
- Koppla från spänningsförsörjningen
- Kontrollera och rengör alla delar, byt vid behov.

Ett nästan urladdat batteri visas genom att kontrollampan i sensoriken blinkar.

Reservdelar

se utvikningssida I (* = extra tillbehör).

Skötsel

Skötseltips för denna blandare finns i den bifogade skötselanvisningen.

Störning/Orsak/Åtgärd

Störning	Orsak	Åtgärd
Ingen spolning	• Silen framför magnetventilen igentäppt • Magnetventilen defekt • Stickförbindningen utan kontakt • Batteriet tomt (kontrollampan lyser permanent) • Kopplingsnätdelen defekt	- Rengör eller byt ut silen - Byt ut magnetventilen - Kontrollera kontaktförbindningen - Byte av batteri - Byt ut kopplingsnätdelen
Oavsiktlig spolning	• Inställningen för sensorernas mottagningsområde är för hög • Magnetventilen defekt	- Reducera mottagningsområdet med fjärrkontrollen (extra tillbehör 36 407) / appen - Byt ut magnetventilen
Spolningsmängden är för liten	• Silen framför magnetventilen igentäppt • Magnetventilen defekt	- Rengör eller byt ut silen - Byt ut magnetventilen

Bluetooth®

Anslutning inte möjlig	• Ingen mottagning/anslutningen avbruten • Störningskälla i mottagningsområdet • Hinder i gnistgap • Objektet identifierats	- Tillbaka i omfångsområdet - Inaktivera störningskällan (följ tillverkarens anvisningar!) - Ta bort hinder från gnistgapet - Mottagningsområdet måste hållas fritt
Avbrott under drift	• Störningskälla i mottagningsområdet • Hinder i gnistgap	- Inaktivera störningskällan (följ tillverkarens anvisningar!) - Ta bort hinder från gnistgapet

DK

Sikkerhedsoplysninger

- Installationen må kun foretages i frostsikre rum.
- Omformeren er udelukkende tiltænkt indendørs brug.
- Anvend **kun originale reserve- og tilbehørsdele**. Anvendes der andre dele, er garantien og CE-mærkningen ikke længere gældende. Det kan desuden medføre tilskadekomst.

Driftsforhold

Bluetooth® Version 4.0. Den **nyeste version** af den app, der er nødvendig, for at systemet kan fungere, **skal** først installeres på betjeningspanelet. Den nødvendige app kan hentes gratis i iTunes Store (kræver en konto hos Apple). eller Google Play (kræver en konto hos Google), se foldeside I.

Bluetooth-modtagelsen kan blive forstyrret eller afbrudt, hvis omgivelserne indeholder barrierer som f.eks. stålbeton-vægge, stål- eller jernrammer samt forhindringer af metal (f.eks. møbler).

Barrierens type	Potentiale for interferens eller blokering
Træ, Plastik	Lavt
Vand, Mursten, Marmor	Medium
puds, beton, glas, massivt træ	højt
Metal	Meget højt

Bluetooth® adapteren fungerer i frekvensbåndet 2,4GHz. Installation i nærheden af apparater med samme frekvensbånd (f. eks. W-LAN-enheder, trådløse telefoner, osv. (se producentens dokumentation!)) skal undgås.

Tekniske data

37 324, 37 337:

- Spændingsforsyning: 6V-Lithiumbatteri type CR-P2

37 321, 37 336, 37 503:

- Spændingsforsyning: 100-240 V AC 50-60 Hz/6,75 V DC
- Ydeevne: 4 W

***Bluetooth*®:**

- Ydelse: 1 W
- Udgangseffekt: *Bluetooth*® specifikation Class 2
- *Bluetooth*® - version: 4.0
- *Bluetooth*® - overførselsafstand: ca. 10m (afhængigt af omgivelserne)
- Korteste opholdstid: (indstillelig 2 - 10 s) 7 s
- Dækningsområde med Kodak Gray Card, grå Side, 8 x 10”, tværformat: 45cm
- Beskyttelsesklasse: IP 55
- Rørledning: DN 15
- Indbygget forafspærring

Elektriske testdata

- Softwareklasse A
- Forureningsgrad 2
- Vurderet spændingsimpuls 2.500 V
- Temperatur for kugletrykstest 100 °C

Den elektromagnetiske kompatibilitet (emissionskontrol) er blevet kontrolleret med den dimensionerede spænding og mærkestrømmen.

Installation, se foldeside II.

Betjening,

se tekniske produktinformation, 99.0409.xxx / 99.0438.xxx.

Aktivering af indstillingsmodus

Afbryd spændingsforsyningen på elektronikken og tilslut den igen efter 10 sek.

I indstillingsmodusen lyser advarselslampen i følermekanismen, når dækningsområdet nås, idet nogen nærmer sig armaturet.

Indstillingsmodusen afsluttes automatisk efter tre minutter.

Vedligeholdelse, se foldeside III.

- Luk for vandtilførslen
- Sluk for spændingsforsyningen
- Kontroller alle dele, rens dem, udskift dem evt.

Et næsten afladet batteri indikeres ved, at advarselslampen blinker i følermekanismen.

Reservedele

se foldeside I (* = specialtilbehør).

Pleje

Anvisningerne vedrørende pleje af dette armatur er anført i den vedlagte vedligeholdelsesvejledning.

Fejl/årsag/afhjælpning

Fejl	Årsag	Afhjælpning
Ingen skylning	• Sien foran magnetventilen er tilstoppet • Magnetventilen er defekt • Stikforbindelsen har ikke kontakt • Batteriet er afladt (kontrollampen lyser først permanent) • DC-DC-omformeren er defekt	- Rens sien, eller udskift den - Udskift magnetventilen - Inspicer stikforbindelsen - Udskift batteriet - Udskift DC-DC-omformeren
Uønsket skylning	• Sensorens registreringsområde er for stort • Magnetventilen er defekt	- Reducer rækkevidden ved hjælp af fjernbetjeningen (specialtilbehør 36 407) / app - Udskift magnetventilen
Skyllemængde for lille	• Sien foran magnetventilen er tilstoppet • Magnetventilen er defekt	- Rens sien, eller udskift den - Udskift magnetventilen

Bluetooth®

Forbindelse kan ikke oprettes	• Ingen forbindelse/forbindelse afbrudt • Interferenskilde i modtageområdet • Forhindring i vejen for radiosignalet • Registrering af et emne	- Tilbage til modtagelsesområdet - Deaktiver interferenskilde (se producentens dokumentation!) - Fjern forhindringen - Registreringsområdet skal holdes frit
Betjening afbrydes mens systemet er i drift	• Interferenskilde i modtageområdet • Forhindring i vejen for radiosignalet	- Deaktiver interferenskilde (se producentens dokumentation!) - Fjern forhindringen

N

Sikkerhetsinformasjon

- Må bare installeres i frostsikre rom.
- Strømforsyningsenheten er utelukkende egnet for bruk i lukkede rom.
- **Bruk kun originale reservedeler og tilbehør**. Bruk av andre deler medfører at garantien opphører og CE-merket blir ugyldig, og kan føre til personskader.

Driftsforutsetninger

Bluetooth® versjon 4.0. Den nyeste versjonen av appen som er nødvendig for at systemet skal fungere **må** først være installert på enheten i den **nyeste versjonen**. Den nødvendige appen får du gratis i iTunes Store (en konto hos Apple er nødvendig). og i Google Play store (en konto hos Google er nødvendig)**,** se utbrettside I.

Ved bruk under ugunstige omgivelsesbetingelser, i bygninger/rom med vegger av armert betong, stål- og jernrammer eller i nærheten av hindringer (f.eks. møbler) av metall, kan Bluetooth-mottaket forstyrres og avbrytes.

Type barriere	Støy- eller avskjermingspotensiale
Tre, Kunststoff	Lavt
Vann, Murstein, Marmor	Middel
Puss, sement, glass, heltre	Høyt
Metall	Svært høyt

Bluetooth®-adapteren arbeider i frekvensområdet 2,4 GHz. Installering i nærheten av apparater med samme frekvensbånd (f.eks. W-LAN-enheter, DECT-telefoner, etc. (følg produsentens anvisninger!)) skal unngås.

Tekniske data

37 324, 37 337:

Spenningsforsyning: 6 V litiumbatteri type CR-P2

37 321, 37 336, 37 503:

- Spenningsforsyning: 100-240 V AC 50-60 Hz/6,75 V DC
- Ytelse: 4 W

***Bluetooth*®:**

- Effektopptak: 1 W
- Utgangseffekt: *Bluetooth*®-spesifikasjon Class 2
- *Bluetooth*® - versjon: 4.0
- *Bluetooth*® - overføringsavstand: ca. 10 m (avhengig av omgivelsesbetingelsene)
- Minste oppholdsvarighet (2 - 10 s kan stilles inn) 7 s
- Registreringsområde med Kodak Grey Card, grå Side, 8 x 10", tverrformat: 45cm
- Kapslingsgrad: IP 55
- Rørledning: DN 15
- Integrert forsperre

Elektriske kontrolldata

- Programvareklasse A
- Forurensningsklasse 2
- Tillatt støtspenning 2500 V
- Temperatur ved kuletrykkkontroll 100 °C

Kontrollen med hensyn til elektromagnetisk kompatibilitet (støyutslippskontroll) er utført med merkespenning og merkestrøm.

Installering, se utbrettside II.

Betjening,

se teknisk produktinformasjon, 99.0409.xxx / 99.0438.xxx.

Aktivere innstillingsmodus

Avbryt strømtilførselen på elektronikken, og opprett den igjen etter 10 s.

I innstillingsmodus lyser kontrollampen i sensorenheten idet man når registreringsområdet når man nærmer seg armaturen.

Innstillingsmodus avsluttes automatisk etter tre minutter.

Vedlikehold, se utbrettside III.

- Stenge vanntilførselen
- Koble fra spenningsforsyningen
- Kontroller alle delene, rengjør og skift eventuelt ut.

Kontrollampen i følersystemet blinker når batteriet er nesten utladet.

Reservedeler

se utbrettside I (* = ekstra tilbehør).

Pleie

Informasjon om pleie av denne armaturen finnes i vedlagte pleieveiledning.

Feil / årsak / tiltak

Feil	Årsak	Tiltak
Ingen spyling	• Silen foran magnetventilen er tett • Magnetventilen er defekt • Ingen kontakt på støpselforbindelsen • Batteriet er tomt (kontrollampen lyser kontinuerlig) • Strømforsyningsenheten er defekt	- Rengjøre eller skifte ut silen - Skift ut magnetventilen - Kontroller støpselforbindelsen - Skift batteri - Skift ut strømforsyningsenheten
Uønsket spyling	• Innstilt registreringsområde for sensorikken er for stort • Magnetventilen er defekt	- Reduser rekkevidden med fjernkontrollen (ekstra tilbehør 36 407) / appen - Skift ut magnetventilen
For liten spylemengde	• Silen foran magnetventilen er tett • Magnetventilen er defekt	- Rengjøre eller skifte ut silen - Skift ut magnetventilen

Bluetooth®

Forbindelse er ikke mulig	• Intet mottak/avbrutt forbindelse • Støykilde i mottaksområdet • Hindring i sendeområdet • Objektregistrering	- Tilbake i mottaksområdet - Gjør støykilden uvirksom (følg produsentens dokumentasjon!) - Fjern hindringen fra sendeområdet - Registreringsområdet må holdes fritt.
Betjening under løpende bruk avbrutt	• Støykilde i mottaksområdet • Hindring i sendeområdet	- Gjør støykilden uvirksom (følg produsentens dokumentasjon!) - Fjern hindringen fra sendeområdet

FIN

Turvallisuusohjeet

- Asennuksen saa tehdä vain pakkaselta suojatuissa tiloissa.
- Verkkolaite on tarkoitettu yksinomaan sisätiloissa käytettäväksi.
- Käytä **vain alkuperäisiä varaosia ja lisätarvikkeita**. Muiden osien käyttö johtaa takuun ja CE-tunnusmerkinnän raukeamiseen ja voi aiheuttaa onnettomuuksia.

Käyttöolosuhteet

- *Bluetooth*®-version 4.0. Järjestelmän toimintaa varten tarvittavan sovelluksen **uusin versio täytyy** ensin asentaa käyttölaitteeseen seuraavasti. Tarvittava sovellus on saatavana maksutta iTunes Store (Google-tili on oltava käytettävissä) -kaupasta ja Google Play -kaupasta (Google-tili on oltava käytettävissä), Katso kääntöpuolen sivu I.

Käytettäessä epäedullisissa ympäristöolosuhteissa, rakennuksissa/huoneissa, joissa seinät ovat teräsbetonia, teräs- ja rautakehyksissä tai jos lähistöllä on metalliesteitä (esim. huonekalut), Bluetooth-vastaanotto voi häiriintyä ja katketa.

Rajoitusten laatu	Mahdollinen häiriö- tai säteilytekijä
Puu, Muovi	Matala
Vesi, Tiilet, Marmori	Keskikorkea
Rappaus, betoni, lasi, massiivipuu	Korkea
Metalli	Erittäin korkea

Bluetooth®-adapteri toimii taajuusalueella 2,4 GHz. Asennusta samalla taajuusalueella toimivien laitteiden läheisyydessä (esim. WLAN-laitteet, DECT-puhelimet, jne. (noudata valmistajan dokumentaatiota!)) tulee välttää.

Tekniset tiedot

37 324, 37 337:

- Virransyöttö: 6V-litiumparisto tyyppi CR-P2

37 321, 37 336, 37 503:

- Virransyöttö: 100-240 V AC 50-60 Hz/6,75 V DC
- Teho: 4 W

***Bluetooth*®:**

- Ottoteho: 1 W
- Antoteho: *Bluetooth*®-teholuokka 2
- *Bluetooth*® - Versio: 4.0
- *Bluetooth*® - Siirtoetäisyys: n. 10 m (riippuu ympäristöolosuhteista)
- Vähimmäisoloaika: 7 s (2 - 10 s säädettävissä)
- Tunnistusalue Kodak Gray Cardin kanssa, harmaa Sivu, 8 x 10”, poikittaiskoko: 45cm
- Suojauslaji: IP 55
- Putki: DN 15
- Integroitu katkaisin

Sähköiset tarkastustiedot

- Ohjelmistoluokka A
- Likaantumisaste 2
- Nimellinen syöksyjännite 2500 V
- Brinellin kovuuskokeen lämpötila 100 °C

Sähkömagneettisen mukautuvuuden tarkastus (häiriösäteilyn tarkastus) on tehty nimellisjännitteellä ja nimellisvirralla.

Installation, katso kääntöpuolen sivu II.

Käyttö,

ks. tekninen tuotetiedote, 99.0409.xxx / 99.0438.xxx.

Säätötilan aktivointi

Katkaise virransyöttö elektroniikkayksiköstä ja kytke jälleen 10 s kuluttua.

Säätötilassa tunnistimen merkkivalo palaa, kun tunnistusalue saavutetaan laitetta lähestyttäessä.

Säätötila päättyy automaattisesti 3 minuutin kuluttua.

Huolto, katso kääntöpuolen sivu III.

- Sulje vedentulo
- Katkaise virransyöttö
- Tarkasta, puhdista ja tarvittaessa vaihda kaikki osat.

Tunnistinlaitteiston merkkivalon vilkunta ilmoittaa lähes tyhjästä paristosta.

Varaosat

Katso kääntöpuolen sivu I (* = lisätarvike).

Hoito

Tämän laitteen hoitoa koskevat ohjeet on annettu mukana olevassa hoito-oppaassa.

Häiriö / syy / korjaus

Häiriö	Syy	Korjaus
Huuhtelu ei toimi	• Magneettiventtiilin edessä oleva siivilä tukossa	- Puhdista tai vaihda siivilä
	• Magneettiventtiili viallinen	- Vaihda magneettiventtiili
	• Pistoliittimen kosketushäiriö	- Tarkasta pistoliitin
	• Paristo tyhjä (merkkivalo palaa ensin jatkuvasti)	- Vaihda paristo
	• Kytkentäverkkolaite rikki	- Vaihda kytkentäverkkolaite
Ei-haluttu huuhtelu	• Tunnistimen tunnistusalue on säädetty liian suureksi	- Vähennä toimintaetäisyyttä kauko-ohjaimella (lisätarvike 36 407) / sovelluksen
	• Magneettiventtiili viallinen	- Vaihda magneettiventtiili
Huuhtelumäärä liian pieni	• Magneettiventtiilin edessä oleva siivilä tukossa	- Puhdista tai vaihda siivilä
	• Magneettiventtiili viallinen	- Vaihda magneettiventtiili

Bluetooth®

Yhteys ei ole mahdollinen	• Ei vastaanoton/yhteyden katkeamista	- Takaisin vastaanottoalueelle
	• Häiriölähde vastaanottoalueella	- Deaktivoi häiriölähde (noudata valmistajan dokumentaatiota!)
	• Este radioyhteydessä	- Poista radioyhteyden este
	• Objektin tunnistamisen	- Tunnistusalue täytyy pitää vapaana
Toiminta katkeaa kesken jatkuvan käytön	• Häiriölähde vastaanottoalueella	- Deaktivoi häiriölähde (noudata valmistajan dokumentaatiota!)
	• Este radioyhteydessä	- Poista radioyhteyden este

PL

Informacje dotyczące bezpieczeństwa

- Montaż można wykonać tylko w pomieszczeniach zabezpieczonych przed mrozem.
- Zasilacz impulsowy przystosowany jest wyłącznie do użytku w pomieszczeniach zamkniętych.
- Należy używać **wyłącznie oryginalnych części zamiennych i akcesoriów**. Korzystanie z innych części spowoduje utratę gwarancji oraz oznaczenia CE i może doprowadzić do obrażeń ciała.

Warunki eksploatacji

Bluetooth® wersji 4.0. **Najnowsza wersja** aplikacji wymaganej przez funkcję **musi** zostać najpierw zainstalowana na urządzeniu sterującym. Potrzebną aplikację można bezpłatnie pobrać w serwisach iTunes Store (konieczne jest konto w serwisie Apple) i Google Play (konieczne jest konto w serwisie Google), zob. strona rozkładana I.

W przypadku eksploatacji w niekorzystnych warunkach otoczenia, w budynkach/pomieszczeniach o ścianach z żelazobetonu, w pobliżu elementów stalowych, ram żelaznych lub innych przeszkód (np. mebli) wykonanych z metalu odbiór Bluetooth może zostać zakłócony lub przerwany.

Rodzaj bariery	Potencjał zakłócający/ ekranujący
Drewno, Tworzywa sztuczne, Szkło	Niski
Woda, Cegła, Marmur	Średni
Tynk, Beton, Szyba kuloodporna	Wysoki
Metal	Bardzo wysoki

Adapter *Bluetooth*® działa w paśmie częstotliwości 2,4 GHz. Należy unikać instalacji w pobliżu urządzeń o takim samym paśmie częstotliwości (np. urządzenia WLAN, telefony DECT itd. (przestrzegać dokumentacji producenta!)).

Dane techniczne

37 324, 37 337:

Napięcie zasilające: bateria litowa 6V Typ CR-P2

37 321, 37 336, 37 503:

- Napięcie zasilające: 100-240 V AC 50-60 Hz / 6,75 V DC
- Moc: 4 W

***Bluetooth*®:**

- Pobór mocy: 1 W
- Moc wyjściowa: *Bluetooth*® klasa specyfikacji 2
- Wersja *Bluetooth*®: 4.0
- Zasięg transmisji *Bluetooth*®: ok. 10 m (w zależności od warunków otoczenia)
- Opóźnienie minimalne (regulowane w zakresie 2–10 s) 7 s
- Obszar detekcji według Kodak Gray Card, szara strona, 8 x 10", orientacja pozioma 45cm
- Stopień ochrony: IP 55
- Przewód rurowy: DN 15
- Zintegrowany zawór odcinający

Elektryczne dane kontrolne

- Klasa oprogramowania A
- Stopień zabrudzenia 2
- Pomiarowe napięcie udarowe 2 500 V
- Temperatura pomiaru twardości kulkowej 100 °C

Pomiar kompatybilności elektromagnetycznej (pomiar emisji zakłóceń) został przeprowadzony przy napięciu i prądzie pomiarowym.

Instalacja, zob. str. rozkładana II.

Obsługa,

zob. informacja techniczna, 99.0409.xxx / 99.0438.xxx.

Uruchamianie trybu nastawczego

Odłączyć napięcie zasilające układu elektronicznego i ponownie podłączyć po 10 s.

W trybie nastawczym powinna zapalić się lampka kontrolna układu czujników armatury, jeżeli osiągnięty zostanie obszar detekcji czujnika.

Tryb nastawczy jest kończony automatycznie po upływie 3 minut.

Konserwacja, zob. str. rozkładana IIIV.

- Zamykanie dopływu wody
- Wyłączanie napięcia zasilającego
- Sprawdzić wszystkie części, oczyścić i ewent. wymienić.

Prawie całkowite wyczerpanie baterii zasilającej jest sygnalizowane miganiem lampki kontrolnej w układzie czujników.

Części zamienne

zob. strona rozkładana I
(* = wyposażenie dodatkowe).

Pielęgnacja

Wskazówki dotyczące pielęgnacji armatury zamieszczono w załączonej instrukcji pielęgnacji.

Usterka / Przyczyna / Środek zaradczy

Usterka	Przyczyna	Środek zaradczy
Brak spłukiwania	• Zapchane sitko przed zaworem elektromagnetycznym	- Oczyścić lub wymienić sitko
	• Uszkodzony zawór elektromagnetyczny	- Wymienić zawór elektromagnetyczny
	• Brak styku w połączeniu wtykowym	- Sprawdzić złącze wtykowe
	• Rozładowana bateria zasilająca (lampka kontrolna świeci stale)	- Wymienić baterię zasilającą
	• Uszkodzony zasilacz	- Wymienić zasilacz impulsowy
Niepożądane spłukiwanie	• Obszar detekcji układu czujników jest zbyt mały/zbyt duży.	- Zmniejszyć zasięg za pomocą pilota zdalnego sterowania (akcesoria 36 407) / aplikacji
	• Uszkodzony zawór elektromagnetyczny	- Wymienić zawór elektromagnetyczny
Zbyt mała objętość spłukiwania	• Zapchane sitko przed zaworem elektromagnetycznym	- Oczyścić lub wymienić sitko
	• Uszkodzony zawór elektromagnetyczny	- Wymienić zawór elektromagnetyczny

Bluetooth®

Połączenie niemożliwe	• Brak odbioru/połączenie przerwane	- Ponownie umieścić urządzenie w obszarze zasięgu
	• Źródło zakłóceń w obszarze zasięgu	- Zdezaktywować źródło zakłóceń (przestrzegać dokumentacji producenta!)
	• Przeszkoda na ścieżce transmisji radiowej	- Usunąć przeszkodę ze ścieżki transmisji radiowej
	• Wykryciu obiektu	- Obszar detekcji musi być pusty
Obsługa przerwana w trakcie pracy	• Źródło zakłóceń w obszarze zasięgu	- Zdezaktywować źródło zakłóceń (przestrzegać dokumentacji producenta!)
	• Przeszkoda na ścieżce transmisji radiowej	- Usunąć przeszkodę ze ścieżki transmisji radiowej

UAE

ملاحظات الأمان

- لا يمكن التركيب إلا في الغرف الخالية من الجليد.
- تعتبر وحدة الإمداد بالطاقة ذات التغذية المتناوبة مناسبة للاستخدام داخل المنازل فقط.
- لا تستخدم **سوى قطع الغيار والإضافات الأصلية**. سيؤدي استخدام قطع غيار أخرى إلى إلغاء الضمان والرقم التعريفي لجهة التعاقد (CE)، وقد يؤدي إلى حدوث إصابات.

ضغط التشغيل
مصادر التداخل

مع إصدار *Bluetooth*® 4.0.
يجب أولاً تثبيت التطبيق المطلوب لوظيفة محطة الترصيف على
يتوفر التطبيق المطلوب مجانًا في متجر iTunes (يتطلب وجود حساب Apple)
ومتجر Google Play (يتطلب وجود حساب Google)،
راجع الصفحة المطوية I.

بالنسبة للتشغيل في ظل الظروف البيئية المعاكسة، في المباني / الغرف ذات الحوائط الأسمنتية المقواة أو الإطارات الفولاذية والحديدية، أو بالقرب من إعاقات المعادن (على سبيل المثال الأثاث)، يمكن إعاقة أو مقاطعة استقبال Bluetooth.

نوع الإعاقات	التداخل أو الإعاقة المحتملة
الخشب، المواد الصناعية	منخفض
المياه، قوالب الحجارة، الرخام	متوسط
المواد اللاصقة، الأسمنت، الزجاج، خشب صلب	عالي
المعدن	مرتفع للغاية

يجب إجراء تثبيت خارج كابينة البخار في منطقة الوصول. يعمل مهايىء *Bluetooth*® بنطاق تردد 2.4 جيجا هرتز. يجب تجنب التثبيت بالقرب من الأجهزة ذات نفس نطاق التردد (على سبيل المثال، الأجهزة اللاسلكية والهواتف الرقمية اللاسلكية (DECT) وهكذا (راجع مستندات المصنع)).

البيانات الفنية

37 337 ,37 324

- فلطية الإمداد: بطارية ليثيوم 6 فلط (النوع CR-P2)

37 503 ,37 336 ,37 321

- فلطية الإمداد: 100-240 فلط للتيار المتردد 50-60 هرتز/6.75 فلط للتيار المتناوب
- الطاقة الكهربائية المسحوبة: 4 واط

Bluetooth®:

- استهلاك الطاقة: 1 واط
- الخرج: الفئة 2 - *Bluetooth*®
- الإصدار: *Bluetooth*® - 4.0
- مسافة النقل: *Bluetooth*® حوالي 10م (وفقًا لظروف البيئة)

- الحد الأدنى لوقت التأخير (2 - 10 ث قابلة للضبط): 7 ث
- نطاق الاستقبال وفقا للبطاقة الرمادية من كوداك (Kodak Gray Card)، الجانب الرمادي، "8x10، أفقي : 45 سم
- نوع الحماية: IP 55
- قطعة الضبط: DN 15
- صمام عازل أساسى مدمج

بيانات الاختبار الكهربائي

- فئة البرامج A
- فئة التلوث 2
- التغير المفاجئ في الفولطية المقدرة 2500 فولت
- درجة الحرارة لاختبار تأثير الكرة 100 درجة مئوية

تم إجراء اختبار التوافق الكهرومغناطيسي (اختبار انبعاث التداخل) بالفولطية المقدرة والتيار المقدر.

التركيب راجع الصفحة المطوية II.

التشغيل
رؤية المنتج الفني 99.0438.xxx / 99.0409.xxx

تنشيط نمط الضبط

قم بفصل الإمداد بالطاقة من الإلكترونية ثم أعد توصيله بعد ١٠ ثوانٍ.
يضيء ضوء المراقبة في جهاز التحسس في نمط الضبط عند الوصول لمجال الكشف للخلاط بواسطة أحد المستخدمين القريبين.
يتم إنهاء نمط الضبط بعد ٣ دقائق أوتوماتيكيًا.

الصيانة

- قم بإيقاف خط تغذية المياه الساخنة والباردة.
- افصل فلطية الإمداد.
- افحص كل المكونات وقم بتنظيفها واستبدالها إذا لزم الأمر.

يتم الإشارة إلى البطاريات التي يتم تفريغ شحنتها بضوء مر اقبة وامض في جهاز التحسس.

قطع الغيار
راجع الصفحة المطوية I (* = إضافات خاصة)

الخدمة والصيانة

للحصول على إرشادات حول خدمة وصيانة هذا الخلاط، الرجاء الاطلاع على تعليمات الخدمة والصيانة المرفقة.

الخلل/السبب/الحل

الخلل	السبب	الحل
عدم تدفق المياه	انسداد جهة التيار لمصفاة الصمام بالملف اللولبي قفل الصمام بملف لولبي واصل القبس غير متصل لا توجد فلطية تم تفريغ شحنة البطارية (أي عندما يضئ مصباح المؤشر باستمرار) عطل في وضع الإمداد بالطاقة المفتوح	تنظيف المصفاة استبدال الصمام بملف لولبي تحقق من واصل القبس استبدال البطارية استبدل وضع الإمداد بالطاقة المفتوح
تدفق المياه ليس بالقدر المرغوب فيه	ضبط مجال كشف جهاز التحسس بشكل أكثر من اللازم للشروط المحلية الشطف الأوتوماتيكي نشط قفل الصمام بملف لولبي	خفض المجال باستخدام جهاز التحكم عن بعد (الإضافة الخاصة، رقم الطلبية: 407 36) / التطبيق الانتظار لمدة تتراوح ما بين دقيقة واحدة و ١٠ دقائق استبدال الصمام بملف لولبي
معدل التدفق منخفض جدًا	المرغي ملوث تلوث جهة التيار لمصفاة الصمام بالملف اللولبي تلوث المصافي في خرطوم توصيل المياه	تنظيف المرغي أو استبداله تنظيف المصفاة تنظيف المصافي أو استبدالها

Bluetooth

التوصيل غير ممكن	• لا يوجد استقبال/الاتصال تمت مقاطعته • التداخلات في منطقة الاستقبال • عائق في مسار الإرسال • الكشف عن الكائن	- أعد الجهاز إلى نطاق الاستقبال - افصل مصدر التداخل (راجع مستندات المصنع) - قم بالإزالة من مسار اللاسلكي - يجب الحفاظ على نطاق الكشف بشكل واضح دائمًا.
توقف أثناء التشغيل	• التداخلات في منطقة الاستقبال • عائق في مسار الإرسال	- افصل مصدر التداخل (راجع مستندات المصنع) - قم بالإزالة من مسار اللاسلكي

GR

Πληροφορίες ασφαλείας

- Η εγκατάσταση επιτρέπεται αποκλειστικά σε προστατευμένους από τον παγετό χώρους.
- Το τροφοδοτικό προορίζεται αποκλειστικά για χρήση σε κλειστούς χώρους.
- Χρησιμοποιείτε **αποκλειστικά γνήσια ανταλλακτικά και αξεσουάρ**. Η χρήση άλλων εξαρτημάτων συνεπάγεται την ακύρωση της εγγύησης και του σήματος CE, ενώ μπορεί να οδηγήσει σε τραυματισμούς.

Προϋποθέσεις λειτουργίας

με έκδοση *Bluetooth*® 4.0. Η **νεότερη έκδοση** της αναγκαίας για τη λειτουργία του συστήματος εφαρμογής **πρέπει** πρώτα να εγκατασταθεί στη συσκευή χειρισμού για κινητά. Η εφαρμογή διατίθεται δωρεάν στο iTunes Store (απαιτείται λογαριασμός Apple) και στο Google Play Store (απαιτείται λογαριασμός Google), βλέπε αναδιπλούμενη σελίδα I.

Σε περίπτωση λειτουργίας υπό δυσχερείς συνθήκες περιβάλλοντος, π.χ. σε κτίρια/χώρους με τοίχους από σκυρόδεμα και χάλυβα, με χάλυβα και πλαίσια από χάλυβα ή κοντά σε μεταλλικά εμπόδια (π.χ. έπιπλα), η λήψη Bluetooth ενδέχεται να παρουσιάσει προβλήματα και να διακοπεί.

Είδος εμποδίου	**Κίνδυνος παρεμβολών ή/ και θωράκισης**
Ξύλο, Πλαστικό	Χαμηλός
Νερό, Τούβλα, Μάρμαρο	Μεσαίος
Σοβάς, σκυρόδεμα, γυαλί, μασίφ ξύλο	Υψηλός
Μέταλλο	Ιδιαίτερα υψηλός

Η διάταξη προσαρμογής *Bluetooth*® λειτουργεί στη ζώνη συχνοτήτων 2,4GHz.
Θα πρέπει να αποφεύγεται η εγκατάσταση κοντά σε συσκευές που λειτουργούν στην ίδια ζώνη συχνοτήτων (π.χ. συσκευές W-LAN, τηλέφωνα DECT κ.λπ. (λαμβάνετε υπόψη την τεκμηρίωση του κατασκευαστή!)).

Τεχνικά στοιχεία

37 324, 37 337:

Τροφοδοσία τάσης: Μπαταρία λιθίου 6V τύπου CR-P2

37 321, 37 336, 37 503:

- Τροφοδοσία τάσης: 100-240 V AC 50-60 Hz/6,75 V DC
- Ισχύς: 4 W

***Bluetooth*®:**

- Λήψη ισχύος: 1W
- Ισχύς εξόδου: *Bluetooth*® Class 2
- Έκδοση *Bluetooth*®: 4.0
- Απόσταση μετάδοσης *Bluetooth*®: περ. 10m (ανάλογα με τις συνθήκες περιβάλλοντος)
- Ελάχιστος χρόνος αδράνειας: 7 s
- (2 - 10s, ρυθμιζόμενος)
- Περιοχή ανίχνευσης με Kodak Gray Card, γκρι σελίδα, 8 x 10”, οριζόντια διάταξη: 45cm
- Βαθμός προστασίας: IP 55
- Σωληνώσεις: DN 15
- Ενσωματωμένη βαλβίδα απομόνωσης

Ηλεκτρικά στοιχεία ελέγχου

- Κατηγορία λογισμικού A
- Βαθμός ρύπανσης 2
- Κρουστική τάση μέτρησης 2500 V
- Θερμοκρασία του ελέγχου πίεσης σφαίρας 100 °C

Ο έλεγχος της ηλεκτρομαγνητικής συμβατότητας (έλεγχος εκπομπής παρεμβολών) πραγματοποιήθηκε με την τάση μέτρησης και το ρεύμα μέτρησης.

Εγκατάσταση, βλέπε αναδιπλούμενη σελίδα II.

Χειρισμός,

βλ. τεχνικές πληροφορίες, 99.0409.xxx / 99.0438.xxx.

Ενεργοποίηση κατάστασης ρυθμίσεων

Διακόψτε την τροφοδοσία τάσης του ηλεκτρονικού συστήματος και αποκαταστήστε την μετά από 10 δευτερόλεπτα.

Στην κατάσταση ρύθμισης ανάβει η λυχνία ελέγχου του αισθητήρα, εάν κάποιος προσεγγίσει το εξάρτημα και εισέλθει εντός της περιοχής ανίχνευσης.

Η κατάσταση ρύθμισης τερματίζεται αυτόματα μετά από 3 λεπτά.

Συντήρηση, βλέπε αναδιπλούμενη σελίδα III.

- Διακόψτε την τροφοδοσία νερού
- Διακόψτε την τροφοδοσία τάσης
- Ελέγξτε όλα τα εξαρτήματα, καθαρίστε τα, αν χρειάζεται, αντικαταστήστε τα.

Η σχεδόν αποφορτισμένη μπαταρία υποδεικνύεται από τη λυχνία ελέγχου στον αισθητήρα που αναβοσβήνει.

Ανταλλακτικά

βλέπε αναδιπλούμενη σελίδα I
(* = Πρόσθετος εξοπλισμός).

Περιποίηση

Τις οδηγίες που αφορούν την περιποίηση αυτού του εξαρτήματος μπορείτε να τις πάρετε από τις συνημμένες οδηγίες περιποίησης.

Βλάβη / Αιτία / Αντιμετώπιση

Βλάβη	Αιτία	Αντιμετώπιση
Δεν πραγματοποιείται πλύση	• Βουλωμένο φίλτρο πριν από τη μαγνητική βαλβίδα	- Καθαρίστε ή αντικαταστήστε το φίλτρο
	• Βλάβη μαγνητικής βαλβίδας	- Αντικαταστήστε τη μαγνητική βαλβίδα
	• Απουσία επαφής των ακροδεκτών	- Ελέγξτε τους ακροδέκτες
	• Αποφορτισμένη μπαταρία (η λυχνία ελέγχου μένει μόνιμα αναμμένη)	- Αντικαταστήστε την μπαταρία
	• Βλάβη τροφοδοτικού	- Αντικατάσταση τροφοδοτικού
Ακούσια πλύση	• Υπερβολικά μεγάλη περιοχή ανίχνευσης του αισθητήρα	- Μειώστε την εμβέλεια με τον τηλεχειρισμό (πρόσθετος εξοπλισμός 36 407) / εφαρμογή
	• Βλάβη μαγνητικής βαλβίδας	- Αντικαταστήστε τη μαγνητική βαλβίδα
Υπερβολικά χαμηλή ποσότητα πλύσης	• Βουλωμένο φίλτρο πριν από τη μαγνητική βαλβίδα	- Καθαρίστε ή αντικαταστήστε το φίλτρο
	• Βλάβη μαγνητικής βαλβίδας	- Αντικαταστήστε τη μαγνητική βαλβίδα

Bluetooth®

Δεν είναι δυνατή η σύνδεση	• Δεν πραγματοποιείται λήψη/η σύνδεση διακόπηκε	- Επαναφέρετε τη συσκευή στην περιοχή λήψης
	• Παρατηρείται μια πηγή παρεμβολών στην περιοχή λήψης	- Απενεργοποιήστε την πηγή παρεμβολών (λαμβάνετε υπόψη την τεκμηρίωση του κατασκευαστή!)
	• Παρατηρείται κάποιο εμπόδιο στη ζώνη μετάδοσης	- Απομακρύνετε το εμπόδιο από τη ζώνη μετάδοσης
	• Αναγνώριση αντικειμένου	- Η περιοχή ανίχνευσης πρέπει να διατηρείται ελεύθερη
Ο χειρισμός διακόπηκε κατά τη διάρκεια της λειτουργίας	• Παρατηρείται μια πηγή παρεμβολών στην περιοχή λήψης	- Απενεργοποιήστε την πηγή παρεμβολών (λαμβάνετε υπόψη την τεκμηρίωση του κατασκευαστή!)
	• Παρατηρείται κάποιο εμπόδιο στη ζώνη μετάδοσης	- Απομακρύνετε το εμπόδιο από τη ζώνη μετάδοσης

CZ

Bezpečnostní informace

- Instalace smí být provedena pouze v místnostech chráněných před mrazem.
- Spínací síťový zdroj je vhodný výhradně k používání v uzavřených místnostech.
- Používejte **pouze originální náhradní díly a příslušenství**. Při použití jiných, neoriginálních dílů neplatí záruka a CE-certifikace, kromě toho hrozí nebezpečí úrazu.

Provozní podmínky

Bluetooth® ve verzi 4.0. Do obslužného zařízení je **nutné** nejprve nainstalovat **nejaktuálnější verzi** aplikace, která je potřebná pro funkci systému. Potřebnou aplikaci lze získat bezplatně prostřednictvím služby iTunes Store (je potřebný účet vytvořený u společnosti Apple) nebo Google Play Store (je potřebný účet vytvořený u společnosti Google), viz skládací strana I.

Při provozu v nepříznivých okolních podmínkách, jako v budovách / místnostech se železobetonovými stěnami a ocelovými či železnými rámy nebo v blízkosti překážek (např. nábytku) z kovu, může být příjem signálu Bluetooth rušen nebo přerušen.

Druh zábrany	Rušivý popř. odstiňující potenciál
Dřevo, Plast	Nízký
Voda, Cihly, Mramor	Střední
Omítka, beton, sklo, masivní dřevo	Vysoký
Kov	Velmi vysoký

Adaptér *Bluetooth*® pracuje ve frekvenčním pásmu 2,4 GHz. Je nutno vyhýbat se instalaci v blízkosti přístrojů se stejným frekvenčním pásmem (např. přístrojů W-LAN, telefonů DECT atd. (respektovat údaje v dokumentaci výrobce!)).

Technické údaje

37 324, 37 337:

Napájecí napětí: 6 V lithiová baterie, typ CR-P2

37 321, 37 336, 37 503:

- Napájecí napětí: 100-240 V stříd. 50-60 Hz/6,75 V stejnosm.
- Výkon: 4 W

***Bluetooth*®:**

- Příkon: 1 W
- Výstupní výkon: podle specifikace *Bluetooth*® Class 2
- Verze rozhraní *Bluetooth*®: 4.0
- Přenosová vzdálenost rozhraní *Bluetooth*®: asi 10 m (v závislosti na okolních podmínkách)
- Minimální doba prodlevy: 7 s (lze nastavit 2 - 10 s)
- Přijímací dosah s kartou Kodak Gray Card, šedá strana, 8 x 10”, příčný formát: 45cm
- Krytí: IP 55
- Potrubí: DN 15
- Integrovaný předuzávěr

Elektrické kontrolní údaje

- Třída software A
- Stupeň znečištění 2
- Zatěžovací rázové napětí 2500 V
- Teplota při zkoušce tvrdosti vtlačováním 100 °C

Zkouška elektromagnetické slučitelnosti (zkouška vysílání rušivých signálů) byla provedena při jmenovitém napětí a jmenovitém proudu.

Instalace, viz skládací stranu II.

Obsluha,

viz technické informace, 99.0409xxx / 99.0438.xxx.

Aktivování režimu nastavování

Přerušte přívod napájecího napětí k elektronice a po uplynutí 10 s opět zapojte.

Dojde-li při přibližování objektu k armatuře k dosažení přijímacího dosahu, rozsvítí se v režimu nastavování kontrolka senzoriky.

Režim nastavování končí automaticky po uplynutí 3 minut.

Údržba, viz skládací stranu III.

- Uzavřete přívod vody
- Vypněte napájecí napětí
- Zkontrolujte všechny díly, vyčistěte a podle potřeby vyměňte.

Před úplným vybitím baterie začne blikat kontrolka v senzorice.

Náhradní díly

viz skládací strana I (* = zvláštní příslušenství).

Ošetřování

Pokyny k ošetřování této armatury jsou uvedeny v přiloženém návodu k údržbě.

Závada / příčina / odstranění

Závada	Příčina	Odstranění
Nefunguje splachování	• Ucpané sítko před magnetickým ventilem • Vadný magnetický ventil • Zásuvný konektor nemá kontakt • Vybitá baterie (kontrolka nejprve svítí trvale) • Vadný spínací síťový zdroj	- Vyčistěte nebo vyměňte sítko - Vyměňte magnetický ventil - Zkontrolujte zásuvné konektory - Vyměňte baterii - Vyměňte spínací síťový zdroj
Nechtěné splachování	• Přijímací dosah senzoriky je nastaven na příliš velkou vzdálenost • Vadný magnetický ventil	- Dosah redukujte pomocí dálkového ovládání (zvláštní příslušenství 36 407) / aplikaci - Vyměňte magnetický ventil
Příliš malé množství splachovací vody	• Ucpané sítko před magnetickým ventilem • Vadný magnetický ventil	- Vyčistěte nebo vyměňte sítko - Vyměňte magnetický ventil

Bluetooth®

Nelze navázat spojení	• Nelze přijímat signál / spojení je přerušeno • Zdroj rušení v oblasti příjmu • Překážka v dráze vysokofrekvenčního signálu • Zaregistrování objektu	- Přemístěte zařízení zpět do oblasti příjmu - Deaktivujte zdroj rušení (postupujte podle pokynů uvedených v dokumentaci výrobce!) - Odstraňte překážku z dráhy vysokofrekvenčního signálu - Prostor dosahu registrace se musí udržovat volný
Přerušení obsluhy během provozu	• Zdroj rušení v oblasti příjmu • Překážka v dráze vysokofrekvenčního signálu	- Deaktivujte zdroj rušení (postupujte podle pokynů uvedených v dokumentaci výrobce!) - Odstraňte překážku z dráhy vysokofrekvenčního signálu

H

Biztonsági információk

- A felszerelést csak fagymentes helyiségekben szabad végezni.
- A hálózati kapcsoló használata kizárólag belső terekben engedélyezett.
- **Csak eredeti alkatrészeket és tartozékokat** használjon! Más alkatrészek használata a garancia és a CE-jelölés érvényességének megszűnéséhez és sérülésekhez vezethet.

Üzemelési feltételek

4.0 verziójú *Bluetooth*® . A rendszer működéséhez szükséges alkalmazás **legújabb verzióját** először telepíteni **kell** a kezelőeszközre. A szükséges alkalmazás ingyenesen hozzáférhető az iTunes Store (Apple-fiók szükséges) és a Google Play áruházakban (Google-fiók szükséges), lásd I. kihajtható oldal.

Az előnytelen környezeti feltételek mellett történő üzemeltetés, a vasbetonból készült, illetve acél- vagy vaskeretes falakkal rendelkező épületek/termek, továbbá a fémből készült akadályok (pl. bútorok) közelsége zavarhatja a Bluetooth vételt, és a kapcsolat megszakadhat.

Akadály fajtája	Zavarási, illetve árnyékolási képesség
fa, műanyag	alacsony
víz, tégla, márvány	közepes
Vakolat, beton, üveg, tömör fa	nagy
fém	nagyon nagy

A *Bluetooth*® adapter a 2,4 GHz-es frekvenciasávon üzemel. Ne szerelje fel az eszközt azonos frekvenciasávban üzemelő készülékek (pl. W-LAN készülékek, DECT telefonok – olvassa el a gyártó dokumentációját!) közelébe.

Műszaki adatok

37 324, 37 337:

Feszültségellátás: 6V-os, CR-P2 típusú lítium elem

37 321, 37 336, 37 503:

- Feszültségellátás: 100-240 V AC 50-60 Hz/6,75 V DC
- Teljesítmény: 4 W

***Bluetooth*®:**

- Felvett teljesítmény: 1 W
- Leadott teljesítmény: *Bluetooth*® specifikáció – 2-es osztály
- *Bluetooth*®-verzió: 4.0
- *Bluetooth*® átviteli távolság: kb. 10 m (a környezeti feltételektől függően)
- Minimális eltelt idő (2–10 mp, beállítható) 7 s
- Az érzékelő területe Kodak Gray Car segítségével, szürke oldal, 8 x 10”, keresztformátum: 45cm
- Érintésvédelem: IP 55
- Csővezeték: DN 15
- Beépített tartalék elzáró

Villamossági vizsgálati adatok

- Szoftver osztály A
- Szennyezettségi fok 2
- Mérési – lökőfeszültség 2500 V
- A golyónyomás-vizsgálat hőmérséklete 100 °C

Az elektromágneses összeférhetőség (zavarkibocsátás) vizsgálata a mérési feszültség és mérési áramerősség mellett történik.

Felszerelés, lásd a II. kihajtható oldal.

Kezelés,

lásd műszaki leírását, 99.0409.xxx / 99.0438.xxx.

A beállító üzemmód aktiválása

Szakítsa meg az elektronikán a feszültségellátást és 10 másodperc után kapcsolja vissza.

A beállítási móduszban az érzékelőben az ellenőrzőlámpa világít, amikor a szerelvényhez történő közelítés során eléri az érzékelési területet.

A beállítási módusz 3 perc után automatikusan befejeződik.

Karbantartás, lásd a III. kihajtható oldal.

- Zárja el a vízellátást.
- Kapcsolja ki a feszültségellátást.
- Ellenőrizze, tisztítsa meg és esetleg cserélje ki az összes alkatrészt.

Az elem lemerülését a szenzor ellenőrző lámpájának villogása jelzi.

Pótalkatrészek
lásd I. kihajtható oldal (* = speciális tartozékok).

Ápolás

A szerelvény tisztítására vonatkozó útmutatást a mellékelt ápolási utasítás tartalmazza.

Hiba /Ok/ Elhárítás

Hiba	Ok	Elhárítás
Nincs öblítés	• A mágnesszelep előtt található szűrő eldugult	- Tisztítsa meg vagy cserélje ki a szűrőt
	• A mágnesszelep meghibásodott	- Cserélje ki a mágnesszelepet
	• A dugaszoló csatlakozó nem érintkezik	- Ellenőrizze a dugaszoló csatlakozókat
	• Az elem lemerült (az ellenőrzőlámpa folyamatosan világít)	- Cserélje ki az elemet
	• Hálózati kapcsoló meghibásodott	- Kapcsoló hálózati rész cseréje
Nem kívánt öblítés	• A szenzorok érzékelési területe túl nagyra lett állítva	- Csökkentse a hatótávolságot a távirányítóval (speciális tartozék, cikkszám: 36 407) / alkalmazás
	• A mágnesszelep meghibásodott	- Cserélje ki a mágnesszelepet
Az öblítési mennyiség túl kevés	• A mágnesszelep előtt található szűrő eldugult	- Tisztítsa meg vagy cserélje ki a szűrőt
	• A mágnesszelep meghibásodott	- Cserélje ki a mágnesszelepet

Bluetooth®

A csatlakozás nem lehetséges	• Nincs vétel/a kapcsolat megszakadt	- Vigye vissza a készüléket a vételi tartományba
	• Zavarforrás a vételi tartományban	- Szüntesse meg a zavarforrást (olvassa el a gyártó dokumentációját!)
	• Akadály a rádióhullám útjában	- Távolítsa el az akadályt a rádióhullámok útjából
	• Objektum észlelését	- Az érzékelési területet szabadon kell hagyni
A kezelés üzem közben megszakadt	• Zavarforrás a vételi tartományban	- Szüntesse meg a zavarforrást (olvassa el a gyártó dokumentációját!)
	• Akadály a rádióhullám útjában	- Távolítsa el az akadályt a rádióhullámok útjából

P

Informações de segurança

- A instalação apenas pode ser efectuada em compartimentos anticongelantes.
- A fonte chaveada destina-se exclusivamente ao uso em compartimentos fechados.
- Utilizar **apenas peças sobresselentes e acessórios originais**. A utilização de outras peças leva à anulação da garantia, bem como da identificação CE e pode provocar ferimentos.

Condições de funcionamento

Bluetooth® Versão 4.0. As aplicações necessárias para o funcionamento do sistema, **devem**, em primeiro lugar, ser instaladas no painel de controlo. Instalar **versão mais recente.** A aplicação necessária pode ser obtida gratuitamente na iTunes Store (é necessário uma conta na Apple) e no Google Play (é necessário uma conta na Google), ver página desdobrável I.

Em caso de funcionamento em condições ambientais desfavoráveis, em edifícios/compartimentos com paredes de betão armado, aço e armação de ferro, ou na proximidade de obstáculos (por ex. peças de móveis) de metal, a recepção Bluetooth pode sofrer interferências e ser interrompida.

Tipo de barreiras	Potencial de interferência ou de blindagem
Madeira, Plástico	Baixo
Água, Tijolo, Mármore	Substancial
Massa de reboco, Betão, Vidro, Madeira maciça	Elevado
Metal	Muito elevado

O adaptador *Bluetooth*® funciona numa banda de frequência de 2,4GHz.
A instalação na proximidade de aparelhos com a mesma banda de frequência (por ex. aparelhos WLAN, telefone DECT, etc. (ter em atenção a documentação do fabricante!)) deve ser evitada.

Dados técnicos

37 324, 37 337:

Alimentação de corrente eléctrica: bateria de lítio 6V tipo CR-P2

37 321, 37 336, 37 503:

- Alimentação de corrente eléctrica: 100-240 V AC 50-60 Hz/ 6,75 V DC
- Potência: 4 W

***Bluetooth*®:**

- Consumo de energia: 1 W
- Potência de saída: *Bluetooth*® Especificação Classe 2
- *Bluetooth*® - Versão: 4.0
- *Bluetooth*® - Distância de transmissão: aprox. 10 m (dependendo das condições ambientais)
- Tempo mínimo de permanência: 7 s (2 - 10 s regulável%)
- Âmbito de detecção com Kodak Gray Card, página cinzenta, 8 x 10”, formato transversal: 45cm
- Tipo de protecção: IP 55
- Tubagem: DN 15
- Válvula de segurança integrada

Dados de teste eléctricos

- Classe de software A
- Grau de sujidade 2
- Tensão transitória de dimensionamento 2500 V
- Temperatura do ensaio de Brinell 100 °C

O teste de compatibilidade electromagnética (teste de interferências) foi efectuado com a tensão de dimensionamento e a corrente de dimensionamento.

Instalação, página desdobrável II.

Manuseamento,

ver a informação técnica, 99.0409.xxx / 99.0438.xxx.

Activar o modo de ajuste

Interromper a alimentação de corrente eléctrica na electrónica e após 10 s reestabelecer a mesma.

No modo de ajuste a luz de controlo do sensor acende caso durante a aproximação da torneira seja alcançado o campo de detecção.

O modo de ajuste termina automaticamente após 3 minutos.

Manutenção, página desdobrável III.

- Fechar o abastecimento de água
- Desligar a alimentação de corrente
- Verificar, limpar e, se necessário, substituir todas as peças.

A luz de controlo no sensor pisca para assinalar que a bateria está quase descarregada.

Peças sobresselentes

ver página desdobrável I (* = acessório especial).

Conservação

As indicações relativas à conservação desta torneira devem ser consultadas nas instruções de conservação fornecidas juntamente.

Avaria/Causa/Solução

Avaria	Causa	Solução
Nenhuma descarga	• Filtro antes da electroválvula obstruído • Electroválvula com defeito • Ficha de ligação sem contacto • Bateria vazia (a luz de controlo sinaliza luz contínua e depois) • Fonte chaveada defeituosa	- Limpar ou substituir o filtro - Substituir a electroválvula - Verificar a ficha de ligação - Substituir a bateria - Alterar fonte chaveada
Descarga involuntária	• O campo de detecção do sensor está com regulação demasiado grande • Electroválvula com defeito	- Reduzir o alcance com o controlo remoto (acessório especial 36 407) / aplicação - Substituir a electroválvula
Caudal de descarga demasiado pequeno	• Filtro antes da electroválvula obstruído • Electroválvula com defeito	- Limpar ou substituir o filtro - Substituir a electroválvula

Bluetooth®

Ligação não é possível	• Sem recepção/ligação interrompida • Fonte de interferência na área de recepção • Obstáculo no trajecto radioeléctrico • Deteção do objeto	- Voltar à área de recepção - Desactivar fonte de interferências (ter em atenção a documentação do fabricante!) - Retirar o obstáculo do trajecto radioeléctrico - O campo de detecção deve ser mantido livre
Operação interrompida durante funcionamento em curso	• Fonte de interferência na área de recepção • Obstáculo no trajecto radioeléctrico	- Desactivar fonte de interferências (ter em atenção a documentação do fabricante!) - Retirar o obstáculo do trajecto radioeléctrico

TR

Güvenlik bilgileri

- Montaj ancak donmaya karşı emniyetli odalarda yapılabilir.
- Şalter adaptörü sadece kapalı mekanlardaki kullanım için tasarlanmıştır.
- **aksesuarlarını** kullanın. Diğer parçaların kullanımı garanti hakkının ortadan kalkmasına, CE işaretinin geçerliliğini kaybetmesine ve yaralanmalara neden olur.

İşletim koşulları

Bluetooth® sürüm 4.0. Sistemin çalışması için gerekli uygulamanın **son sürümü** önce mobil kumanda cihazına **kurulmalıdır**. Gerekli uygulamayı ücretsiz olarak iTunes (Apple'da bir hesap bulunması gerekir) Store'dan ve Google Play Store (Google'da bir hesap bulunması gerekir) 'dan indirebilirsiniz.

Uygun olmayan çevre koşullarındaki, çelik beton duvarlı, çelik ve demir çerçeveli binalardaki/odalardaki veya metal engellerin (örneğin mobilyaların) yakınındaki kullanımda Bluetooth alışı bozulabilir ve kesilebilir.

Bariyer türü	Arıza veya koruma potansiyeli
Ahşap, Plastik	Düşük
Su, Tuğla, Mermer	Orta
Sıva, beton, cam, masif ahşap	Yüksek
Metal	Çok yüksek

Bluetooth® adaptörü, 2,4 GHz frekans bandında çalışır. Aynı frekans bandına sahip cihazların yakınında montaj yapmaktan kaçınılmalıdır (örneğin W-LAN cihazları, DECT telefonları, vs.(üretici belgelerine dikkat edin!)).

Teknik Veriler

37 324, 37 337:

Elektrik girişi: 6V lityum batarya tipi CR-P2

37 321, 37 336, 37 503:

- Elektrik girişi: 100-240 V AC 50-60 Hz/6,75 V DC
- Güç: 4 W

***Bluetooth*®:**

- Performans girişi: 1W
- Çıkış gücü: *Bluetooth*® spesifikasyonu sınıf 2
- *Bluetooth*® - sürüm: 4.0
- *Bluetooth*® - aktarma mesafesi: yakl. 10m (çevre koşullarına bağlıdır)
- Minimum gecikme süresi: 7 s (2 - 10 s ayarlanabilir)
- Kodak Gray Card ile algı alanı, gri taraf, 8 x 10", çapraz format: 45cm
- Koruma türü: IP 55
- Boru hattı: DN 15
- Entegre izole valfi

Elektrik Kontrol Verileri

- Yazılım sınıfı A
- Kirlenme derecesi 2
- Darbe gerilimi ölçümü 2500 V
- Bilye baskı kontrolü sıcaklığı 100 °C

Elektromanyetik uygunluğun (parazit yollayarak sınama) sınanması ölçüm gerilimi ve ölçüm akımı ile yapılır.

Montaj, bkz. katlanır sayfa II.

Kullanım,

teknik ürün bilgilerine bakın, 99.0409.xxx / 99.0438.xxx.

Ayar modunu aktive edin

Elektronikteki gerilim beslemesini kesin ve 10 s sonra tekrar başlatın.

Ayar modunda, bataryaya yaklaşılırken algı sahasına girilmişse, sensör sistemindeki kontrol lambası yanar.

Ayar modu, 3 dakika sonra otomatik olarak sona erer.

Bakım, bkz. katlanır sayfa III.

- Su girişini kapatın
- Gerilim beslemesini kapatın
- Tüm parçaları kontrol edin, temizleyin, gerekirse değiştirin.

Bitmek üzere olan akü, sensördeki kontrol lambasının yanıp sönmesiyle gösterilir.

Yedek parçalar

bkz. katlanır sayfa I (* = özel aksesuar).

Bakım

Bu bataryanın bakımı ile ilgili gerekli açıklamalar için lütfen birlikte verilen bakım talimatına başvurunuz.

Arıza / Nedeni / Çözümü

Arıza	Nedeni	Çözümü
Yıkama yapılmıyor	• Solenoid valfin önündeki süzgeç tıkanmış	- Süzgeci temizleyin veya değiştirin
	• Solenoid valf bozuk	- Solenoid valfi değiştirin
	• Geçmeli konektör temas etmiyor	- Geçmeli konektörü kontrol edin
	• Batarya boşalmış (kontrol lambası sürekli aydınlanmayı)	- Pilin değiştirilmesi
	• Anahtarlı adaptör arızalı	- Anahtarlı adaptörü değiştirme
İstenmediği halde yıkama yapılıyor	• Sensör algı sahası çok büyük ayarlanmış	- Uzaktan kumandayla (özel aksesuar 36 407) / uygulamayı algılama alanını düşürün
	• Solenoid valf bozuk	- Solenoid valfi değiştirin
Yıkama miktarı az	• Solenoid valfin önündeki süzgeç tıkanmış	- Süzgeci temizleyin veya değiştirin
	• Solenoid valf bozuk	- Solenoid valfi değiştirin

Bluetooth®

Bağlantı yapılamıyor	• Alış yok/bağlantı kesilmiş	- Alış alanına geri gidin
	• Alış alanındaki arıza kaynağı	- Arıza kaynağını devre dışı bırakın (üretici belgelerine dikkat edin!)
	• Telsiz mesafesindeki engel	- Engeli telsiz mesafesinden kaldırın
	• Nesnenin algılanmasından	- Algı sahası boş tutulmalıdır.
Süren çalışmadaki kullanım kesilmiş	• Alış alanındaki arıza kaynağı	- Arıza kaynağını devre dışı bırakın (üretici belgelerine dikkat edin!)
	• Telsiz mesafesindeki engel	- Engeli telsiz mesafesinden kaldırın

SK

Bezpečnostné informácie

- Inštalácia sa môže uskutočňovať iba v miestnostiach chránených proti mrazu.
- Spínací sieťový zdroj je učený len na použitie v uzavretých miestnostiach.
- Používajte **len originálne náhradné diely a príslušenstvo**. V prípade použitia iných dielov zaniká platnosť záruky a CE-certifikácie, okrem toho hrozí nebezpečenstvo úrazu.

Prevádzkové podmienky

Bluetooth® verzie 4.0. Do ovládacieho zariadenia je **nutné** najskôr nainštalovať **najaktuálnejšiu verziu** aplikácie, ktorá je potrebná pre funkciu systému. Potrebná aplikácia je zadarmo dostupná v obchode iTunes Store (je potrebný účet vytvorený u spoločnosti Apple) a Google Play (je potrebný účet vytvorený u spoločnosti Google), pozri skladaciu stranu I.

Počas prevádzky v nevhodných okolitých podmienkach, v budovách/miestnostiach so železobetónovými stenami, oceľovými a železnými konštrukciami alebo v blízkosti kovových prekážok (napr. nábytku) môže dôjsť k rušeniu alebo prerušeniu príjmu signálu rozhrania Bluetooth.

Druh prekážky	Rušiaci, resp. tieniaci potenciál
Drevo, Plast	Nízky
Voda, Tehla, Mramor	Stredný
Omietka, betón, sklo, masívne drevo	Vysoký
Kov	Veľmi vysoký

Adaptér *Bluetooth*® funguje vo frekvenčnom pásme 2,4 GHz. Nesmie sa inštalovať v blízkosti prístrojov využívajúcich rovnaké frekvenčné pásmo (napr. zariadenia bezdrôtovej siete LAN, bezdrôtové telefóny DECT a pod. (dodržiavajte pokyny v dokumentácii výrobcu!)).

Technické údaje

37 324, 37 337:

Napájacie napätie: 6 V lítiová batéria, typ CR-P2

37 321, 37 336, 37 503:

- Napájacie napätie: 100-240 V AC 50-60 Hz/6,75 V DC
- Výkon: 4 W

***Bluetooth*®:**

- Príkon: 1 W
- Výstupný výkon: *Bluetooth*® triedy Class 2
- *Bluetooth*® – Verzia: 4.0
- *Bluetooth*® – Prenosový dosah: cca. 10 m (v závislosti od okolitých podmienok)
- Minimálna doba oneskorenia: 7 s (nastaviteľná 2 – 10 s)
- Prijímací dosah s kartou Kodak Gray Card, sivá strana, 8 x 10", priečny formát: 45cm
- Druh el. ochrany: IP 55
- Potrubie: DN 15
- Integrovaný preduzáver

Elektrické kontrolné údaje

- Trieda softvéru A
- Stupeň znečistenia 2
- Zaťažovacie rázové napätie 2500 V
- Teplota pri skúške tvrdosti vtlačovaním 100 °C

Skúška elektromagnetickej kompatibility (skúška vysielania rušivých signálov) bola vykonaná pri menovitom napätí a pri menovitom prúde.

Inštalácia, pozri skladaciu stranu II.

Obsluha,

pozrite technické informácie, 99.0409.xxx / 99.0438.xxx.

Aktivovanie režimu nastavovania

Odpojte napájacie napätie od elektroniky a po uplynutí 10 s ho znovu zapojte.

V režime nastavovania sa rozsvieti kontrolka senzoriky, ak sa pri priblížení k armatúre dosiahne prijímací dosah.

Režim nastavovania sa automaticky ukončí po uplynutí 3 minút.

Údržba, pozri skladaciu stranu III.

- Uzavrite prívod vody
- Vypnite napájacie napätie
- Všetky diely skontrolujte, vyčistite a podľa potreby vymeňte.

Tesne pred úplným vybitím batérie začne blikať kontrolka senzoriky.

Náhradné diely

pozri skladaciu stranu I (* = zvláštne príslušenstvo)

Ošetrovanie

Pokyny na ošetrovanie tejto armatúry sú uvedené v priloženom návode na údržbu.

Závada / príčina / odstránenie

Závada	Príčina	Odstránenie
Nefunguje splachovanie	• Zanesené sitko pred magnetickým ventilom • Magnetický ventil je chybný • Zásuvný konektor bez kontaktu • Vybitá batéria (kontrolka najprv svieti trvalo) • Vadný spínací sieťový zdroj	- Vyčistite alebo vymeňte sitko - Vymeňte magnetický ventil - Skontrolujte zásuvný konektor - Vymeňte batériu - Vymeňte spínací sieťový zdroj
Nechcené splachovanie	• Prijímací dosah senzoriky je nastavený na príliš veľkú vzdialenosť • Magnetický ventil je chybný	- Zmenšite prijímací dosah pomocou diaľkového ovládania (zvláštne príslušenstvo 36 407) / aplikácie - Vymeňte magnetický ventil
Príliš malé množstvo splachovacej vody	• Zanesené sitko pred magnetickým ventilom • Magnetický ventil je chybný	- Vyčistite alebo vymeňte sitko - Vymeňte magnetický ventil

Bluetooth®

Pripojenie nie je možné	• Nie je dostupný signál/pripojenie prerušené • V prijímacom dosahu sa nachádza zdroj rušenia • Prekážka v dráhe prenášaného signálu • Zaregistrovaní objektu	– Premiestnite zariadenie späť do prijímacieho dosahu – Vypnite zdroj rušenia (dodržiavajte pokyny v dokumentácii výrobcu!) – Odstráňte prekážku v dráhe prenášanéhosignálu – Oblasť prijímacieho dosahu sa musí udržiavať voľná
Ovládanie sa preruší počas aktívnej prevádzky	• V prijímacom dosahu sa nachádza zdroj rušenia • Prekážka v dráhe prenášaného signálu	– Vypnite zdroj rušenia (dodržiavajte pokyny v dokumentácii výrobcu!) – Odstráňte prekážku v dráhe prenášaného signálu

SLO

Varnostne informacije

- Namestitev je dovoljeno izvesti le v prostorih, zaščitenih pred zmrzaljo.
- Stikalni napajalnik je primeren izključno za uporabo v zaprtih prostorih.
- Uporabljajte samo **originalne nadomestne dele in dodatno opremo.** Uporaba drugih delov povzroči neveljavnost garancije in znaka CE ter lahko povzroči telesne poškodbe.

Obratovalni pogoji

Različico *Bluetooth*® 4.0. Aplikacijo, ki je potrebna za delovanje sistema je **treba** najprej namestiti v **najnovejši različici** na upravljalno napravo. Potrebna aplikacija je brezplačno na voljo v trgovinah iTunes Store (potreben je račun pri Apple) in Google Play (potreben je račun pri Google), Glejte zložljivo stran I.

Pri uporabi v neugodnih pogojih okolice, v zgradbah/prostorih z armiranobetonskimi zidovi, jeklom in železnim okvirjem ali v bližini kovinskih ovir (npr. pohištvo), je lahko sprejem Bluetooth moten in prekinjen.

Vrsta ovire	Morebitna motnja oz. zaslanjanje
Les, Plastika	Nizka
Voda, Opeka, Marmor	Srednja
Omet, beton, steklo, masivni les	Visoka
Kovina	Zelo visoka

Adapter *Bluetooth*® deluje v frekvenčnem pasu 2,4 GHz. Izogibajte se vgradnji v bližini naprav z enakim frekvenčnim pasom (npr. naprave W-LAN, telefoni DECT itd. (Upoštevajte dokumentacijo proizvajalca!)).

Tehnični podatki

37 324, 37 337:

- Napajanje: litijeva baterija 6V, tip CR-P2

37 321, 37 336, 37 503:

- Napajanje: 100-240 V AC 50-60 Hz/6,75 V DC
- Moč: 4 W

***Bluetooth*®:**

- Priključna moč: 1 W
- Izhodna moč: *Bluetooth*®, razred specifikacije 2
- Različica *Bluetooth*®: 4.0
- *Bluetooth*® oddaljenost za prenos: pribl. 10 m (odvisno od pogojev okolice)
- Minimalni čas zadrževanja: 7 s (2 - 10 s, nastavljiv)
- Območje zaznavanja s Kodak Gray Card, siva stran, 8 x 10", prečni format: 45cm
- Vrsta zaščite: IP 55
- Cevna napeljava: DN 15
- Integrirana predzapora

Električne karakteristike

- Razred programske opreme A
- Stopnja onesnaženosti 2
- Izračun udarne napetosti 2500 V
- Temperatura preizkusa tlaka krogle 100 °C

Preskus elektromagnetne skladnosti (emisije motenj) se izvaja pri nazivni napetosti in nazivnem električnem toku.

Namestitev, glejte zložljivo stran II.

Uporaba,

glejte tehnične informacije, 99.0409.xxx / 99.0438.xxx.

Vklop nastavitvenega načina

Prekinite napetostno napajanje na elektroniki in jo po 10 sekundah ponovno vzpostavite,.

Ko se približate območju zaznavanja armature, posveti v nastavitvenem načinu opozorilna lučka na senzorjih.

Nastavitveni način se po 3 minutah samodejno konča.

Servisiranje, glejte zložljivo stran III.

- Zaprite dotok vode
- Izklopite napajanje
- Preglejte in očistite vse dele ter jih po potrebi zamenjajte.

Utripajoča kontrolna lučka senzorjev nakazuje, da je baterija skoraj prazna.

Nadomestni deli

Glejte zložljivo stran I (* = dodatna oprema).

Vzdrževanje

Navodila za vzdrževanje te armature najdete v priloženih navodilih za vzdrževanje.

Motnja / Vzrok / Odprava motnje

Motnja	Vzrok	Odprava motnje
Ni izplakovanja	• Mrežica pred magnetnim ventilom je zamašena	- Očistite ali zamenjajte mrežico
	• Magnetni ventil pokvarjen	- Zamenjajte magnetni ventil
	• Vtični spojnik nima stika	- Preverite vtični priključek
	• Baterija je prazna (kontrolna lučka sveti neprekinjeno)	- Zamenjava baterije
	• Napaka na napajalniku	- Zamenjava napajalnika
Neželeno izpiranje.	• Zaznavno območje senzorike je preveliko	- Z daljinskim upravljalnikom (dodatna oprema 36 407) / aplikacija zmanjšajte doseg
	• Magnetni ventil pokvarjen	- Zamenjajte magnetni ventil
Količina izpiranja premajhna	• Mrežica pred magnetnim ventilom je zamašena	- Očistite ali zamenjajte mrežico
	• Magnetni ventil pokvarjen	- Zamenjajte magnetni ventil

Bluetooth®

Povezava ni mogoča	• Ni sprejema/povezava prekinjena	- Premaknite nazaj v območje sprejema
	• Vir motnje v območju sprejema	- Izklopite vir motnje (upoštevajte dokumentacijo proizvajalca!)
	• Ovira na poti radijskega prenosa	- Odstranite oviro s poti radijskega prenosa
	• Zaznavanju predmeta	- Območje zaznavanja armature mora biti prosto
Upravljanje med delovanjem prekinjeno	• Vir motnje v območju sprejema	- Izklopite vir motnje (upoštevajte dokumentacijo proizvajalca!)
	• Ovira na poti radijskega prenosa	- Odstranite oviro s poti radijskega prenosa

HR

Sigurnosne napomene

- Ugradnja se smije izvoditi samo u prostorijama u kojima nema opasnosti od smrzavanja.
- SMPS napajanje se smije koristiti isključivo u zatvorenim prostorima.
- Koristite **samo originalne rezervne dijelove i dodatnu opremu**. Uporaba dijelova drugih proizvođača dovodi do gubitka prava iz jamstva i poništavanja oznake CE te može uzrokovati ozljede.

Radni uvjeti

s *Bluetooth*® verzijom 4.0. **Aktualna verzija** aplikacije potrebne za funkciju sustava **mora** se prvo instalirati na upravljačkom uređaju. Potrebna je aplikacija dostupna besplatno u iTunes Store (morate imati Apple račun) i u trgovini Google Play (morate imati Google račun), pogledajte preklopljenu stranu I.

Za rad u nepovoljnim uvjetima okoline, u zgradama/ prostorijama sa zidovima od armiranog betona, čelika i željeznih okvira ili u blizini prepreka (npr. namještaja) od metala, Bluetooth prijam može imati smetnje i može se prekinuti.

Vrsta barijere	Potencijal ometanja odn. zaklanjanja
Drvo, Plastika	Nisko
Voda, Cigla, Mramor	Srednje
Žbuka, beton, staklo, masivno drvo	Visoko
Metal	Vrlo visoko

Bluetooth® prilagodnik upotrebljava pojas frekvencije od 2,4 GHz. Izbjegavati ugradnju u blizini uređaja jednakog pojasa frekvencije (npr. W-LAN-uređaji, DECT-telefoni itd. (Pridržavati se dokumenata proizvođača!)).

Tehnički podaci

37 324, 37 337:

Opskrba naponom: litijeva baterija od 6V tip CR-P2

37 321, 37 336, 37 503:

- Opskrba naponom: 100-240 V AC 50-60 Hz/6,75 V DC
- Snaga: 4 W

***Bluetooth*®:**

- Potrošnja: 1 W
- Izlazna snaga: *Bluetooth*® specifikacija klasa 2
- *Bluetooth*® - verzija: 4.0
- *Bluetooth*® - udaljenost prijenosa: cca 10 m (ovisno o uvjetima okoline)
- Minimalno vrijeme zadržavanja (mogućnost postavljanja u rasponu 2 - 10 s): 7 s
- Područje registriranja prijema Kodak Gray Card, siva strana, 8 x 10", poprečna veličina: 45cm
- Kategorija zaštite: IP 55
- Cjevovod: DN 15
- Integrirani predzapor

Električni ispitni podaci

- Klasa programske opreme A
- Stupanj onečišćenja 2
- Naznačeni udarni napon 2500 V
- Temperatura Brinellovog postupka 100 °C

Ispitivanje elektromagnetske kompatibilnosti (ispitivanje odašiljanja smetnji) provodi se s dimenzioniranim naponom i dimenzioniranom strujom.

Ugradnja, pogledajte preklopnu stranicu II.

Rukovanje,

vidi Tehničke informacije, 99.0409.xxx / 99.0438.xxx.

Aktivirajte režim podešavanja

Prekinite opskrbu naponom na elektronici i ponovno je uspostavite nakon 10 sekundi.

U režimu podešavanja, kontrolna žaruljica u sustavu senzora armature svijetli, ako prilikom približavanja armaturi uđete u osjetno područje senzora armature.

Režim podešavanja automatski završava nakon 3 minute.

Održavanje, pogledajte preklopnu stranicu III.

- Zatvorite dovod vode
- Isključite opskrbu naponom
- Pregledajte sve dijelove, očistite ih i po potrebi zamijenite.

Gotovo prazna baterija se signalizira treptanjem kontrolne žaruljice u senzoru.

Rezervni dijelovi

pogledajte preklopljenu stranu I (* = poseban pribor).

Održavanje

Naputke za održavanje ove armature možete pronaći u priloženim uputama o održavanju.

Smetnja / uzrok / rješenje

Smetnja	Uzrok	Rješenje
Nema ispiranja	• Začepljena je mrežica ispred magnetskog ventila • Magnetski ventil je neispravan • Utična spojnica nema kontakta • Baterija je prazna (kontrolna lampica trajno svijetli) • SMPS napajanje je neispravno	- Čišćenje ili zamjena sita - Zamijenite magnetski ventil - Provjerite utičnu spojnicu - Zamjena baterije - Zamijenite SMPS napajanje
Neželjeno ispiranje	• Podešeno je preveliko osjetno područje sustava senzora • Magnetski ventil je neispravan	- Smanjite domet daljinskim upravljačem (Poseban pribor 36 407) / aplikacija - Zamijenite magnetski ventil
Količina ispiranja je premala.	• Začepljena je mrežica ispred magnetskog ventila • Magnetski je ventil neispravan	- Čišćenje ili zamjena sita - Zamijenite magnetski ventil

Bluetooth®

Veza nije moguća	• Prijam/veza nije prekinuta • Izvor smetnje u području prijema • Prepreka u putanji radijskog signala • Identificiranja objekta	- Natrag u područje prijema - Isključiti izvor smetnje (pridržavati se dokumenata proizvođača!) - Ukloniti prepreku u putanji radijskog signala - Područje senzora je potrebno držati slobodnim
Rukovanje prekinuto za vrijeme rada	• Izvor smetnje u području prijema • Prepreka u putanji radijskog signala	- Isključiti izvor smetnje (pridržavati se dokumenata proizvođača!) - Ukloniti prepreku u putanji radijskog signala

BG

Указания за безопасност

- Монтажът е разрешен само в помещения, защитени от замръзване.
- импулсен захранващ блок е предназначен само за употреба в затворени помещения.
- Използвайте **само оригинални резервни части и принадлежности**. Употребата на други части води до загуба на гаранцията и CE знака за съответствие и може да доведе до наранявания.

Условия за експлоатация

Bluetooth® версия 4.0. На управляващото устройство първо **трябва** да бъде инсталирана **най-актуалната версия** на приложението, необходимо за функционирането на системата. Необходимото приложение може да бъде изтеглено безплатно от iTunes Store (необходим е акаунт в Apple) и Google Play (необходим е акаунт в Google) Магазин, виж страница I.

При експлоатация при неблагоприятни условия, в сгради/ помещения със стени от желязобетон, стомана и желязни рамки или в близост до прегради (напр. мебели) от метал е възможно Bluetooth сигналът да прекъсва или да бъде смущаван.

Вид на преградата	Потенциал за смущения, респ. екраниране
Дърво, Синтетичен, материал	Нисък
Вода, Тухла, Мрамор	Среден
Гипс, бетон, стъкло, масивно дърво	Висок
Метал	Много висок

Bluetooth® адаптерът работи на честота 2,4 GHz. Монтажът в близост до устройства, работещи в близък честотен диапазон (напр. W-LAN устройства, DECT телефони и т.н. (обърнете внимание на документацията от производителя!)) трябва да се избягва.

Технически данни

37 324, 37 337:

Електрозахранване: 6V-литиева батерия тип CR-P2

37 321, 37 336, 37 503:

- Електрозахранване: 100-240 V AC 50-60 Hz/6,75 V DC
- консумирана мощност: 4 W

***Bluetooth*®:**

- Мощност: 1 W
- Изходяща мощност: *Bluetooth*® спецификация клас 2
- *Версия на Bluetooth*®: 2.1 + EDR
- *Обхват на предаване на Bluetooth*®: прибл. 10 m (в зависимост от околните условия)
- Продължителност на потока след отдалечаване от обхвата на възприемане (регулируема на 2-10 сек.): 7 сек.
- Защитна степен: IP 55
- Тръбопровод: DN 15
- Интегриран спирателен вентил
- Зона на реагиране според Kodak Gray Card, сива страна, 8 x 10”, хоризонтална равнина: 45см

Данни от електрически изпитвания

- Клас на софтуера A
- Степен на замърсяване 2
- номинално импулсно напрежение 2500 V
- Температура при изпитване на удар със сълма 100 °C

Проверката на електромагнитната съвместимост (проверка за излъчването на смущаващи сигнали) е извършена при максимално подавано напрежение и ток.

Монтаж, виж страница II.

Управление,

вж. техническата информация, 99.0409.xxx / 99.0438.xxx.

Активиране на режима за настройка

Прекъснете електрозахранването на електрониката и го свържете отново след 10 сек.

В режим за настройка контролната лампичка на сензорите свети, при навлизането на потребител в зоната на реагиране на смесителя (или батерията).

Режимът за настройка се прекъсва автоматично след 3 минути.

Техническо обслужване, виж страница III.

- Прекъснете подаването на водата
- Изключете електрозахранването
- Проверете всички части, почистете ги, евент. ги сменете.

При една почти изтощена батерия мига контролната лампичка на сензора.

Резервни части

виж страница I (* = Специални части).

Поддръжка

Указания за поддръжка на тази арматура можете да намерите в приложените инструкции за поддръжка.

Неизправност / Причина / Отстраняване

Неизправност	Причина	Отстраняване
Не се извършва изплакване	• Филтърът на входа на електромагнитния клапан е блокирал • Повреден магнитен вентил • Конекторът без контакт • Батерията е изтощена (контролната лампичка свети непрекъснато) • Неизправен трансформатор	- Почистете или сменете цедката - Сменете магнитния вентил - Проверете щепселния съединител - Сменете батерията - Подменете трансформатора
Нежелано изплакване	• Твърде голям обхват на възприемане на сензорите • Повреден магнитен вентил	- Намалете обхвата на възприемане с дистанционното (специални принадлежности 36 407) / приложението - Сменете магнитния вентил
Количеството на потока е прекалено малко	• Филтърът на входа на електромагнитния клапан е блокирал • Повреден магнитен вентил	- Почистете или сменете цедката - Сменете магнитния вентил

Bluetooth®

Невъзможна връзка	• Няма сигнал/Връзката е прекъсната • В обхвата има източник на смущения • На пътя на сигнала има преграда • Регистрирането на обект	- Върнете управляващото устройство в обхвата на задействане - Дезактивирайте източника на смущения (обърнете внимание на документацията на производителя!) - Отстранете преградата от пътя на сигнала - Зоната на отчитане трябва да се поддържа свободна
Управлението прекъсва по време на експлоатация	• В обхвата има източник на смущения • На пътя на сигнала има преграда	- Дезактивирайте източника на смущения (обърнете внимание на документацията на производителя!) - Отстранете преградата от пътя на сигнала

EST

Ohutusteave

- Segistit tohib paigaldada ainult külmumiskindlatesse ruumidesse.
- Impulsstoiteplokki tohib kasutada üksnes siseruumides.
- Kasutage **ainult originaalvaruosi ja -lisavarustust**. Muude osade kasutamine võib põhjustada kahjustusi ning garantii ja CE-märgistus kaotavad kehtivuse.

Töötingimused

Bluetooth®-i versiooniga 4.0. Kõigepealt **tuleb** juhtseadmesse paigaldada süsteemi toimimiseks vajaliku rakenduse **uusim versioon**. Vajalik rakendus on tasuta saadaval nii iTunes Store (vajalik on Apple'i konto) 'is kui ka Google Play poes (vajalik on Google'i konto), Vt kahepoolset lehte I.

Kui seadet kasutatakse ebasoodsates keskkonnatingimustes, terasbetoonist seintega, teras- ja raudpiiretega hoonetes/ ruumides või metallist takistuste läheduses (nt mööbliesemed), võib Bluetoothi levi olla häiritud ning katkendlik.

Barjääride liigid	Häirimis- või takistuspotentsiaal
Puit, Kunstmaterjal	Väike
Vesi, Tellis, Marmor	Keskmine
Krohv, betoon, klaas, massiivpuit	Suur
Metall	Väga suur

Bluetooth®-adapter töötab sagedusribal 2,4 GHz.
Vältima peab paigaldamist seadmete läheduses, mis töötavad samal sagedusribal (nt Wi-Fi-seadmed, DECT-telefonid jne (järgige tootjateavet).

Tehnilised andmed

37 324, 37 337:

Toitepinge: liitiumaku 6 V, tüüp CR-P2

37 321, 37 336, 37 503:

- Toitepinge: 100-240 V AC 50-60 Hz / 6,75 V DC
- Võimsus: 4 W

***Bluetooth*®:**

- Tarbitav võimsus: 1 W
- Väljundvõimsus: *Bluetooth*® omadus Class 2
- *Bluetooth*® – versioon: 2.1 + EDR
- *Bluetooth*® – ülekandekaugus: ca 10 m (oleneb keskkonnatingimustest)
- Min ooteaeg: 7 s (2–10 s, seadistatav)
- Vastuvõtuala kaardiga Kodak Gray Card, hall pool, 8 x 10", põikformaat: 45cm
- Kaitseaste: IP 55
- Torustik: DN 15
- Integreeritud eeltõkesti

Elektrisüsteemi kontrollandmed

- Tarkvaraklass: A
- Määrdumisaste: 2
- Nimi-impulsspinge: 2500 V
- Temperatuur torustiku läbitavuskatsel: 100 °C

Elektromagneetilist sobivust (elektromagneetiliste häirete test) kontrolliti nimipinge ja nimivooluga.

Paigaldamine, vt kahepoolselt lehelt II.

Kasutamine,

vt tehnilist tooteteavet, 99.0409.xxx / 99.0438.xxx.

Seadistusrežiimi aktiveerimine

Katkestage elektroonika toitepinge ja lülitage see 10 s pärast uuesti sisse.

Segisti vastuvõtualale lähenemisel süttib seadistusrežiimis sensoris märgutuli.

Seadistusrežiim lülitub 3 min pärast automaatselt välja.

Tehniline hooldus, vt kahepoolselt lehelt III.

- Vee juurdevoolu sulgemine.
- Elektrivarustus väljalülitamine.
- Kontrollige kõiki osi, puhastage need ja vajaduse korral vahetage välja.

Peaaegu tühja aku korral hakkab sensorite märgutuli vilkuma.

Tagavaraosad

Vt kahepoolset lehte I (* = eriosad).

Hooldamine

Segisti hooldusjuhised on kirjas kaasasolevas hooldusjuhendis.

Rike/põhjus/lahendus

Rike	Põhjus	Lahendus
Loputus puudub	• Filter magnetventiili ees on ummistunud. • Magnetventiil on vigane. • Pistikühendusel puudub kontakt. • Aku on tühi (märgutuli põleb pidevalt). • Impulsstoiteplokk defektne.	- Puhastage filter või vahetage see välja. - Vahetage magnetventiil välja. - Kontrollige pistikühendusi. - Vahetage aku välja. - Vahetage toiteplokk välja.
Soovimatu loputus	• Sensori vastuvõtuala on seadistatud liiga suureks. • Magnetventiil on vigane.	- Vähendage vastuvõtuala kaugjuhtimispuldist (eriosad 36 407) / rakenduse - Impulsstoiteploki vahetamine.
Loputusvee kogus on liiga väike	• Filter magnetventiili ees on ummistunud. • Magnetventiil on vigane.	- Puhastage filter või vahetage see välja. - Vahetage magnetventiil välja.

Bluetooth®

Ühendus ei ole võimalik	• Levi puudub / ühendus on katkestatud • Rikke põhjus levialas • Takistus raadioühenduses • Objekti töötsoonis	- Tagasi levialla - Inaktiveerige rikke põhjus (järgige tootjateavet) - Eemaldage takistus raadioühenduses - Vastuvõtuala peab vabaks jääma
Juhtimine on töö käigus katkestatud	• Rikke põhjus levialas • Takistus raadioühenduses	- Inaktiveerige rikke põhjus (järgige tootjateavet) - Eemaldage takistus raadioühenduses

LV

Drošības informācija

- Ierīci drīkst uzstādīt tikai pret salu aizsargātās telpās.
- Barošanas bloku ir paredzēts lietot tikai iekštelpās.
- Izmantojiet **tikai oriģinālās rezerves daļas un piederumus**. Lietojot citas daļas, garantija un CE marķējums zaudē spēku un rodas savainojumu risks.

Darba apstākļi

Bluetooth® versija 4.0. Vispirms vadības ierīcē ir **jāinstalē** sistēmas funkciju nodrošināšanai nepieciešamās lietotnes **visjaunākā versija**. Nepieciešamā lietotne bez maksas ir pieejama veikalā iTunes Store (vajadzīgs Apple konts) un Google Play veikalā (vajadzīgs Google konts).

Ja produkts tiek izmantots nepiemērotos apstākļos, ēkās/telpās ar tēraudbetona sienām, tērauda un dzelzs karkasiem vai metāla šķēršļu (piem., mēbeļu) tuvumā, Bluetooth apraide var tikt traucēta un pārtraukta.

Šķēršļa veids	Traucējumu radīšanas un ekranēšanas iespēja
Koks, Plastmasa	Zema
Ūdens, Ķieģeļi, Marmors	Vidēja
Apmetums, betons, stikls, masīva koksne	Augsta
Metāls	Ļoti augsta

Bluetooth® adapteris darbojas 2,4 GHz frekvenču joslā. Izvairieties no uzstādīšanas tādu ierīču tuvumā, kurās tiek izmantota tā pati frekvences josla (piem., bezvadu ierīču, DECT telefonu tuvumā utt. (izlasiet ražotāja dokumentāciju!)).

Tehniskie parametri

37 324, 37 337:

Sprieguma padeve: 6 V litija baterija, tips CR-P2

37 321, 37 336, 37 503:

- Sprieguma padeve: 100-240 V maiņstrāva 50-60 Hz/6,75 V līdzstrāva
- Jauda: 4 W

***Bluetooth*®:**

- Jauda: 1 W
- Izejas jauda: *Bluetooth*® specifikācija: 2. klase
- *Bluetooth*® versija: 4.0
- *Bluetooth*® apraides diapazons: apm. 10 m (atkarīgs no apkārtējās vides apstākļiem)
- Minimālais aizkaves laiks: 7 s (var iestatīt no 2 līdz 10 s)
- Uztveršanas zona ar Kodak Gray Card, pelēkā puse, 8 x 10”, šķērsformāts: 45cm
- Aizsardzības veids: IP 55
- Cauruļvadi: DN 15
- Iebūvēts ūdens noslēgs

Elektriskie kontroles dati

- Programmatūras klase A
- Piesārņojuma pakāpe 2
- Izmērāmais sprieguma impulss 2500 V
- Lodes spiediena kontroles temperatūra 100 °C

Elektromagnētiskās saderības pārbaude (traucējumu apziņošanas pārbaude) tika veikta ar mērāmo spriegumu un mērāmo strāvu.

Uzstādīšana, skatiet II salokāmo pusi.

Lietošana,

skatiet tehnisko informāciju, 99.0409.xxx. / 99.0438.xxx.

Iestatīšanas režīma aktivizēšana

Pārtrauciet elektronikas elektrības padevi un atkārtoti pieslēdziet pēc 10 sekundēm.

Iestatīšanas režīmā armatūras sensoru sistēmā iedegas kontrollampiņa, kad, tuvojoties armatūrai, sensoru sistēmas uztveršanas zonā tiek reģistrēts objekts.

Iestatīšanas režīma darbība tiks automātiski pārtraukta pēc 3 minūtēm.

Tehniskā apkope, skatiet III salokāmo pusi.

- Noslēdziet aukstā un karstā ūdens padevi.
- Pārtrauciet sprieguma padevi.
- Pārbaudiet visas detaļas, iztīriet tās un nepieciešamības gadījumā nomainiet.

Mirgojoša sensoru sistēmas kontrollampiņa norāda, ka baterija ir gandrīz tukša.

Rezerves daļas

Skatiet I salokāmo pusi (* = papildaprīkojums).

Kopšana

Norādījumus par šīs armatūras kopšanu skatiet pievienotajā lietošanas pamācībā.

Traucējums/iemesls/novēršana

Traucējums	Iemesls	Novēršana
Nenotiek skalošana	• Aizsērējis siets pie magnētiskā vārsta. • Bojāts magnētiskais vārsts. • Spraudsavienotājam nepienāk strāva. • izlādējusies baterija (kontrollampiņa signalizē, nepārtraukti spīdot). • Bojāta strāvas pieslēguma daļa.	- Iztīriet vai nomainiet sietu. - Nomainiet magnētisko vārstu. - Pārbaudiet spraudsavienojumus. - Nomainiet bateriju. - Nomainiet strāvas pieslēguma daļu.
Nejauša skalošana	• Ir iestatīta pārāk liela sensoru paneļa uztveres zona. • Bojāts magnētiskais vārsts.	- Samaziniet attālumu ar tālvadību (papildaprīkojums 36 407) / lietotne - Nomainiet magnētisko vārstu.
Pārāk mazs skalojamā ūdens daudzums	• Aizsērējis siets pie magnētiskā vārsta. • Bojāts magnētiskais vārsts.	- Iztīriet vai nomainiet sietu. - Nomainiet magnētisko vārstu.

Bluetooth®

Nav iespējams izveidot savienojumu.	• Nevar uztvert/savienojums ir pārtraukts. • Traucējuma avots uztveršanas diapazonā. • Šķērslis pārraides ceļā. • Objekta uztveršanas	- Novietojiet ierīci atpakaļ uztveršanas diapazonā. - Likvidējiet traucējumu avotu (ievērojiet ražotāja dokumentāciju). - Likvidējiet šķērsli pārraides ceļā. - Uztveršanas zonai ir jābūt brīvai
Darbības laikā radās traucējumi.	• Traucējuma avots uztveršanas diapazonā. • Šķērslis pārraides ceļā.	- Likvidējiet traucējumu avotu (ievērojiet ražotāja dokumentāciju). - Likvidējiet šķērsli pārraides ceļā.

LT

Informacija apie saugą

- Montuoti galima tik šildomose patalpose.
- Impulsinis maitinimo blokas pritaikytas naudoti tik uždarose patalpose.
- Naudokite **tik originalias atsargines ir priedų dalis**. Naudojant kitas dalis, netenkama teisės į garantiją, nebegalioja CE ženklas, be to, galima patirti sužalojimų.

Eksploatavimo sąlygos

Bluetooth® 4.0 versija. Pirmiausia valdymo prietaise **reikia** įdiegti **naujausios versijos** sistemos veikimui reikalingą programą. Reikalingą programą galite nemokamai atsisiųsti iš „iTunes Store“ (reikia turėti „Apple“ paskyrą) ir „Google Play“ parduotuvės (reikia turėti „Google“ paskyrą), žr. I atlenkiamąjį puslapį.

Eksploatuojant nepalankiomis aplinkos sąlygomis, pastatuose / patalpose su gelžbetonio sienomis, plieno ir geležies konstrukcijomis arba netoli metalinių kliūčių (pvz., baldų), gali sutrikti ir nutrūkti „Bluetooth“ ryšys.

Barjerų tipas	Trikdymo ar slopinimo potencialas
Mediena, Plastikas	Žemas
Vanduo, Plytos, Marmuras	Vidutinis
Tinkas, betonas, stiklas, gryno medžio	Aukštas
Metalas	Labai aukštas

Bluetooth® adapteris veikia 2,4 GHz dažnio juostoje. Nemontuokite šalia prietaisų, kurių ta pati dažnio juosta (pvz., W-LAN prietaisų, DECT telefonų ir pan. (žr. gamintojo dokumentus!).

Techniniai duomenys

37 324, 37 337:

- Maitinimo įtampa: CR-P2 tipo 6 V ličio baterija

37 321, 37 336, 37 503:

- Maitinimo įtampa: 100-240 V AC 50-60 Hz / 6,75 V DC
- Galia: 4 W

***Bluetooth*®:**

- Įtampa: 12 V nuolatinė srovė
- Įėjimo galia: 1 W
- Išėjimo galia: *Bluetooth*® 2 klasės specifikacija
- *Bluetooth*® – versija: 4.0
- *Bluetooth*® – perdavimo atstumas: apie 10 m (priklauso nuo aplinkos sąlygų)
- Minimalus uždelsimo laikas: 7 s (galima nustatyti 2–10 s)
- Registravimo sritis su kortele „Kodak Gray Card“, pilkoji pusė, 8 x 10 col., skersinis formatas: 45cm
- Apsaugos tipas: IP 55
- Vamzdis: DN 15
- Įmontuota pirminė sklendė

Elektros bandymų duomenys

- Programinės įrangos klasė A
- Užteršimo laipsnis 2
- Vardinė impulsinė įtampa 2 500 V
- Spaudimo rutuliu bandymo temperatūra 100 °C

Elektromagnetinio suderinamumo bandymas (trukdžių skleidimo bandymas) atliktas esant vardinei įtampai ir vardinei srovei.

Įrengimas, žr. II atlenkiamąjį puslapį.

Valdymas,

žr. techninę informaciją, 99.0409.xxx / 99.0438.xxx.

Nustatymo režimo aktyvinimas

Atjunkite maitinimo įtampos tiekimą į elektronikos sistemą ir po 10 sek. vėl įjunkite.

Esant įjungtam nustatymo režimui, jutiklių sistemos kontrolinė lemputė įsižiebia, kai maišytuvo registravimo srityje aptinkamas objektas..

Po 3 min. nustatymo režimas automatiškai išjungiamas.

Techninė priežiūra, žr. III atlenkiamąjį puslapį.

- Užblokuokite vandens įtėkį.
- Išjunkite maitinimo įtampą.
- Patikrinkite ir nuvalykite visas dalis, jei reikia, jas pakeiskite.

Mirksinti jutiklių sistemos kontrolinė lemputė rodo, kad baigia išsekti baterija.

Atsarginės dalys

žr. I atlenkiamąjį puslapį (* – specialūs priedai).

Priežiūra

Šio maišytuvo priežiūros nurodymai pateikti pridėtoje priežiūros instrukcijoje.

Gedimas / priežastis / gedimo pašalinimo būdai

Gedimas	Priežastis	Gedimo pašalinimo būdai
Nenuleidžiamas vanduo.	• Užsikišo sietelis, esantis prieš elektromagnetinį vožtuvą. • Sugedo elektromagnetinis vožtuvas. • Nėra kištukinių jungčių kontakto. • Išsieikvojusi baterija (kontrolinė lemputė šviečia nuolat). • Sugedo impulsinis maitinimo blokas.	- Išvalykite arba pakeiskite sietelį. - Pakeiskite elektromagnetinį vožtuvą. - Patikrinkite kištukines jungtis. - Pakeiskite bateriją. - Pakeiskite impulsinio maitinimo bloką.
Nepageidaujamas vandens nuleidimas.	• Nustatyta per didelė jutiklių sistemos jutimo sritis. • Sugedo elektromagnetinis vožtuvas.	- Nuotolinio valdymo pultu (specialus priedas 36 407) / programą sumažinkite veikimo nuotolį. - Pakeiskite elektromagnetinį vožtuvą.
Per mažas nuleidžiamo vandens kiekis.	• Užsikišo sietelis, esantis prieš elektromagnetinį vožtuvą. • Sugedo elektromagnetinis vožtuvas.	- Išvalykite arba pakeiskite sietelį. - Pakeiskite elektromagnetinį vožtuvą.

Bluetooth®

Nepavyksta užmegzti ryšio	• Nėra ryšio / ryšys nutrūko • Ryšio zonoje yra trukdžių šaltinis • Ryšio perdavimo zonoje yra kliūtis • Aptinkamas objektas	- Grįžkite į ryšio zoną - Pašalinkite trukdžių šaltinį (žr. gamintojo dokumentus!) - Pašalinkite kliūtis - Registravimo sritis turi būti laisva
Eksploatuojant nebepavyksta valdyti	• Ryšio zonoje yra trukdžių šaltinis • Ryšio perdavimo zonoje yra kliūtis	- Pašalinkite trukdžių šaltinį (žr. gamintojo dokumentus!) - Pašalinkite kliūtis

RO

Informaţii privind siguranţa

- Instalarea trebuie realizată numai în spaţii rezistente la îngheţ.
- Blocul de alimentare din reţea este destinat exclusiv pentru utilizare în încăperi închise.
- Utilizaţi **numai piese de schimb şi accesorii originale**. Utilizarea altor piese duce la pierderea garanţiei şi a valabilităţii marcajului CE şi este posibil să cauzeze vătămări corporale.

Condiţii de operare

Bluetooth® versiunea 4.0. Pe dispozitivul de comandă **trebuie** să fie mai întâi instalată **cea mai recentă versiune** a aplicației necesare pentru funcționarea sistemului. Aplicația necesară este disponibilă gratuit în iTunes Store (este necesar un cont Apple) și în Google Play (este necesar un cont Google), a se vedea pagina pliantă I.

La operarea în condiții de mediu nefavorabile, în clădiri/camere cu pereți din beton armat, oțel și cadre din fier sau în apropierea obstacolelor (de exemplu piese de mobilier) din metal, recepția Bluetooth poate fi perturbată și întreruptă.

Tipul barierei	Posibile interferențe și ecranări
Lemn, Materiale plastice	Redus
Apă, Cărămidă, Marmură	Mediu
Ipsos, beton, sticlă, lemn masiv	Ridicat
Metal	Foarte înalt

Adaptorul *Bluetooth*® funcționează în banda de frecvență 2,4 GHz.
A se evita instalarea în apropierea dispozitivelor cu aceeași bandă de frecvență (de exemplu dispozitive W-LAN, telefoane DECT etc. (respectați documentația producătorului!)).

Specificaţii tehnice

37 324, 37 337:

Alimentare electrică: Baterie electrică cu litiu de 6 V tip CR-P2

37 321, 37 336, 37 503:

- Alimentare electrică: 100-240 V c.a., 50-60 Hz/6,75 V c.c.
- Putere: 4 W

***Bluetooth*®:**

- Alimentare electrică: 12 V c.c.
- Putere absorbită: 1 W
- Putere de ieșire: *Bluetooth*® clasa de specificație 2
- *Bluetooth*® - Versiunea: 4.0
- *Bluetooth*® - Distanță de transmisie: aprox. 10 m (în funcție de condițiile de mediu)
- Timp minim de blocare: 7 s (2 - 10s, reglabil)
- Domeniu de sesizare conform Kodak Gray Card, pagina gri 8 x 10 inchi, format transversal: 45cm
- Tip de protecţie: IP 55
- Conductă: DN 15
- Robinet de izolare integrat

Caracteristici electrice de încercare

- Clasă software A
- Grad de murdărire 2
- Tensiune de străpungere 2500 V
- Temperatură de verificare la apăsare cu bilă 100 °C

Verificarea compatibilităţii electromagnetice (verificarea emisiei de semnale parazite) a fost efectuată la valorile de proiectare ale tensiunii şi curentului.

Instalarea; a se vedea pagina pliantă II.

Utilizarea;

a se vedea informaţiile tehnice, 99.0409.xxx / 99.0438.xxx.

Activarea modului de calibrare

Se întrerupe alimentarea cu tensiune a sistemului electronic şi se restabileşte după 10 s.

În modul de calibrare, LED-ul de control al sistemului de senzori se aprinde atunci când, la apropiere, se pătrunde în domeniul de sesizare al acestuia.

După 3 minute, modul de calibrare este dezactivat automat.

Întreţinerea; a se vedea pagina pliantă III.

- Se închide alimentarea cu apă
- Se deconectează alimentarea electrică
- Toate piesele se verifică, se curăţă, eventual se înlocuiesc.

O baterie electrică aproape descărcată este semnalată prin aprinderea intermitentă a LED-ului de control din sistemul de senzori.

Piese de schimb

a se vedea pagina pliantă I (* = accesorii speciale).

Îngrijirea

Indicaţiile de îngrijire pentru această baterie se găsesc în instrucţiunile de îngrijire ataşate.

Defecţiune/Cauză/Remediu

Defecţiune	Cauză	Remediu
Nu se efectuează spălarea	• Filtrul de dinaintea electrovalvei este înfundat	- Se curăţă sau se schimbă filtrul
	• Electrovalvă defectă	- Se înlocuieşte electrovalva
	• Conectorul de alimentare electrică nu face contact	- Se controlează conectorul de alimentare electrică
	• Bateria electrică este descărcată (lampa de control se aprinde continuu)	- Se înlocuieşte bateria electrică
	• Blocul de alimentare este defect	- Schimbarea blocului de alimentare
Spălare involuntară	• Domeniul de sesizare al sistemului de senzori este reglat la o valoare prea mare	- Se reduce domeniul de sesizare folosind telecomanda (accesoriu special cu nr. de catalog: 36 407) / aplicației
	• Electrovalvă defectă	- Se înlocuieşte electrovalva
Cantitate de apă pentru spălare prea mică	• Filtrul de dinaintea electrovalvei este înfundat	- Se curăţă sau se schimbă filtrul
	• Electrovalvă defectă	- Se înlocuieşte electrovalva

Bluetooth®

Conexiune imposibilă	• Nicio recepție/conexiune nu este întreruptă	- Reveniți în zona de recepție
	• Surse de interferențe în zona de recepție	- Dezactivați sursa de interferențe (respectați documentația producătorului!)
	• Obstacol în traseul de propagare	- Îndepărtați obstacolul de pe traseul de propagare
	• Sesizarea obiectului	- Domeniul de sesizare trebuie lăsat liber.
Anularea comenzii în timpul funcțiunii	• Surse de interferențe în zona de recepție	- Dezactivați sursa de interferențe (respectați documentația producătorului!)
	• Obstacol în traseul de propagare	- Îndepărtați obstacolul de pe traseul de propagare

CN

安全说明

- 只能在无霜房间内安装。
- 开关式电源只适合在室内使用。
- **只能使用原装备件及附件**。如果使用其他零件，则保修和 CE 标识将 失效，并可能导致伤害。

操作条件

Bluetooth® 4.0 版 . **必须**将系统所需的**最新版本**的应用程序事先安装在控制装置中 . 您可在 iTunes Store （需要 Apple 帐户）和、 Google Play Store （需要 Google 帐户）免费获取所需应用程序 , 参见折页 I .

在不利的环境下操作时，例如有钢筋混凝土墙建筑物 / 室内、钢铁架或金属障碍物 （如家具设备）附近， Bluetooth 接收可能会收到干扰或中断。

障碍物**类型**	**潜在的屏障物**
木板 , 合成材料	低处
水 , 砖块 , 大理石	介质
石膏、混凝土、玻璃、实木	高
金属	极高处

Bluetooth® 连接器的工作频率为 2.4GHz。应避免在具有相同工作频率设备 （例如无线设备、无线电话等）附近安装 （遵循制造商文档中的说明）。

技术参数

37 324, 37 337：

电源： 6V 锂电池 （CR-P2 型）

37 321, 37 336, 37 503：

- 电源： 100-240 V AC 50-60 Hz/6.75 V DC
- 耗电量： 4 W

***Bluetooth*®:**

- 耗电量： 1 瓦
- 输出： *Bluetooth*® - 2 级
- *Bluetooth*® - 版本： 2.1 + EDR
- *Bluetooth*® - 传输距离： （取决于具体使用环境） 约 10 米
- 最小延迟： （可在 2 - 10 秒范围内调节） 7 秒
- 接收范围 （使用 8x10 英寸柯达灰板的灰色面以风景模式测量）： 45 厘米
- 防护类型： IP 55
- 管道： DN 15
- 一体式截止阀

电气测试参数

- 软件级别 A
- 污染级别 2
- 额定浪涌电压 2500 V
- 落球冲击测试温度 100°C

电磁兼容性测试 （发射干扰测试）是以额定电压和额定电流进行的。

安装，如折页 II 所示。

操作 ,

请参见的技术产品信息 , 99.0409.xxx / 99.0438.xxx。

启用设置模式：

断开电子装置的电源并在 10 秒后重新连接。

当用户进入到水龙头检测区域时，在设置模式下水龙头的传感器系统中的指示灯会亮起。

设置模式会在 3 分钟后自动终止。

维护，参见折页 III.

- 关闭冷热水进水管。
- 断开电源。
- 检查和清洁所有部件，根据需要更换部件。

电池电量即将耗尽时，将通过传感器系统中的指示灯闪烁予以指示。

备件

参见折页 I （* = 特殊配件）。

保养

有关该龙头的保养说明，请参考附带的 《保养指南》。

故障 / 原因 / 排除方法

故障	原因	排除方法
不出水	• 电磁阀的过滤网进水部分堵塞 • 电磁阀失灵 • 插入式连接器接触不良 • 电池电量耗尽 （指示灯会连续亮着) • 电源装置失灵	- 清洁或更换过滤网 - 更换电磁阀 - 检查插入式连接器 - 更换电池 - 更换电源装置
意外出水	• 设置的传感器系统检测区域过大 • 电磁阀失灵	- 使用遥控器 （特殊附件，产品编号：36 407） / 应用 缩小检测区域 - 更换电磁阀
流量过低	• 电磁阀的过滤网进水部分堵塞 • 电磁阀失灵	- 清洁或更换过滤网 - 更换电磁阀

Bluetooth®

无法连接	• 无接收 / 连接中断 • 接收区域受到干扰 • 传输路径中有障碍物 • 出水流	- 将设备移回到接收范围内 - 关闭干扰源 （遵循制造商文档中的说明） - 从无线电波路径中移除 - 检测区域必须保持整洁
操作中断	• 接收区域受到干扰 • 传输路径中有障碍物	- 关闭干扰源 （遵循制造商文档中的说明） - 从无线电波路径中移除

UA

Правила безпеки

- Встановлення приладу дозволено лише в приміщеннях, що обігріваються.
- Імпульсний блок живлення призначено для використання лише в закритих приміщеннях.
- Використовуйте **лише оригінальні запчастини й аксесуари**. У випадку використання інших деталей гарантія та маркування CE вважатимуться недійсними, і може виникнути небезпека травмування.

умови експлуатації

Bluetooth® версією 4.0. Необхідний для функціонування системи застосунок спочатку слід встановити на пристрої керування в найостаннішій версії.

Необхідний застосунок надається безкоштовно в магазині iTunes Store (потрібен обліковий запис на Apple) та в Google Play store (потрібен обліковий запис на Google), див. вкладку I.

Під час експлуатації в несприятливих умовах навколишнього середовища, в будівлях/приміщеннях з залізобетонними стінами, стальними або металевими рамами або поблизу перешкод (напр., предмети умеблювання) з металу приймання Bluetooth може працювати із завадами або перериватися.

Вид бар'єру	Потенціал створення завад або екранування
Дерево, Пластик	Низький
Вода, Цегла, Мармур	Середній
Штукатурка, Бетон, Скло, Цільна деревина	Високий
Метал	Дуже високий

Адаптер *Bluetooth*® працює в діапазоні частот 4,0 ГГц. Слід уникати встановлення поблизу пристроїв з таким самим діапазоном частот (напр., пристрої W LAN, телефони DECT та ін. (враховуйте документацію виробника!)).

Технічні характеристики

37 324, 37 337:

Джерело живлення: літієвий акумулятор, 6 В, тип CR-P2

37 321, 37 336, 37 503:

- Джерело живлення: 100-240 В, AC, 50-60 Гц змін. струму/ 6,75 В пост. струму
- Потужність: 4 Вт

Bluetooth®:

- Споживана потужність: 1 Вт
- Вихідна потужність: *Bluetooth*®-специфікація, клас 2
- *Bluetooth*®-версія: 2.1 + EDR
- *Bluetooth*®-відстань пересилання: прибл. 10 м (залежно від умов навколишнього середовища)
- Мінімальний час очікування: 7с (регулювання в діапазоні 2–10с)
- Діапазон охоплення за Kodak Gray Card, сіра сторона, 8 x 10", поперечний формат): 45см
- Ступінь захисту: IP 55
- Трубопровід: DN 15
- Інтегрований попередній запірний вентиль

Інформація щодо випробування електрообладнання

- Клас програмного забезпечення A
- Ступінь забруднення 2
- Встановлена робоча імпульсна напруга 2500 В
- Температура під час випробування на твердість 100 °C

Перевірку на електромагнітну сумісність (випромінювання перешкод) здійснено зі встановленими розрахунковими значеннями напруги та струму.

Встановлення, ,див. вкладку II.

Експлуатація,

див. технічну інформацію, 99.0409.xxx / 99.0438.xxx.

Активуйте режим налаштування

Від'єднайте живлення електронного приладу та знову відновіть його через 10 с.

У режимі налаштування під час входу в зону дії приладу на сенсорному приладі засвічується контрольна лампочка.

Режим налаштування автоматично завершується через 3 хвилини.

Технічне обслуговування, ,див. вкладку III.

- Вимкнути подачу води
- Вимкнути джерело живлення
- Перевірте, очистьте й замініть усі деталі, якщо необхідно.

Якщо акумулятор скоро розрядиться, контрольна лампочка на сенсорному приладі починає блимати.

Запчастини

див. вкладку I (* = спеціальне приладдя).

Догляд

Рекомендації щодо догляду за цією арматурою містяться в посібнику, що додається.

Несправність/причина/спосіб усунення

Несправність	Причина	Спосіб усунення
Змивання не виконується	• Закупорено фільтр, встановлений перед електромагнітним клапаном	- Очистіть або замініть фільтр
	• Пошкоджено електромагнітний клапан	- Замініть електромагнітний клапан
	• Немає контакту в штекерному гнізді	- Перевірте штекерні з’єднання
	• Розряджено акумулятор (контрольна лампочка світиться безперервно)	- Замініть акумулятор
	• Імпульсний блок живлення пошкоджено	- Замініть електромагнітний клапан
Небажане змивання	• Установлено завелику зону дії сенсорного приладу	- Зменште радіус дії за допомогою пульта дистанційного керування (спеціальний прилад 36 407) / застосунок
	• Пошкоджено електромагнітний клапан	- Замініть електромагнітний клапан
Витрата води для змивання замала	• Закупорено фільтр, встановлений перед електромагнітним клапаном	- Очистіть або замініть фільтр
	• Пошкоджено електромагнітний клапан	- Замініть електромагнітний клапан

Bluetooth®

З’єднання неможливе	• Немає приймання/з'єднання перервано	- Поверніться в зону приймання
	• Джерело завад в зоні приймання	- Деактивуйте джерело завад (враховуйте документацію виробника!)
	• Перешкода на лінії радіозв’язку	- Видаліть перешкоду на лінії радіозв’язку
	• Розпізнання об'єкта	- Зона дії повинна бути збережена
Експлуатація переривається в поточному режимі	• Джерело завад в зоні приймання	- Деактивуйте джерело завад (враховуйте документацію виробника!)
	• Перешкода на лінії радіозв’язку	- Видаліть перешкоду на лінії радіозв’язку

RUS

Информация по технике безопасности

- Установку разрешается производить только в морозостойких помещениях.
- Импульсный блок питания пригоден только для использования в закрытых помещениях.
- Следует использовать **только оригинальные запчасти и принадлежности**. Использование иных деталей влечет за собой аннулирование гарантии и знака CE и может привести к травматизму.

условия эксплуатации

Bluetooth® версією 4.0. Необходимое для функционирования системы приложение сначала **должно быть** установлено на устройстве в **самой последней версии.**

Необходимое приложение предлагается бесплатно в магазине iTunes Store (необходимо наличие учетной записи на Apple) и в Google Play store (необходимо наличие учетной записи на Google), см. вкладку I.

При эксплуатации в неблагоприятных условиях окружающей среды, в зданиях/помещениях с железобетонными стенами, стальными и металлическими рамами или вблизи препятствий (напр., предметов мебели) из металла прием Bluetooth может иметь помехи или прерываться.

Вид барьера	Потенциал создания помех или экранирования
Дерево, Пластик	Низкий
Вода, Кирпич, Мрамор	Средний
Штукатурка, бетон, стекло, Цельная древесина	Высокий
Металл	Очень высокий

Переходник *Bluetooth*® работает в диапазоне частот 4,0 ГГц Следует избегать установки вблизи устройств с таким же диапазоном частот (напр., W-LAN-устройства, телефоны DECT и т. п. (учитывайте документацию производителей!))

Технические характеристики

37 324, 37 337:

Питающее напряжение: 6V В, литиевая батарея, тип CR-P2

37 321, 37 336, 37 503:

- Питающее напряжение: 100-240 В перем. тока 50-60 Гц/6,75 В пост. тока
- Мощность: 4 Вт

***Bluetooth*®:**

- Потребляемая мощность: 1 Вт
- Выходная мощность: *Bluetooth*®-спецификация Class 2
- *Bluetooth*®-версия: 4.0
- Дальность передачи *Bluetooth*®: прим. 10 м (в зависимости от условий окружающей среды)
- Минимальное время готовности к смыву: 7 сек (2–10 сек, настраиваемое)
- Диапазон обнаружения по Kodak Gray Card, серая сторона, 8 x 10”, поперечный формат: 45см
- Вид защиты: IP 55
- Трубопровод: DN 15
- Встроенный предварительный запорный элемент

Данные электрооборудования

- Класс программного обеспечения A
- Степень загрязнения 2
- Рабочее импульсное напряжение 2500 В
- Температура при испытании на твердость 100 °C

Проверка на электромагнитную совместимость (излучение препятствий) осуществлена с установленным расчетным значением напряжения и тока.

Установка, см. вкладку II.

Обслуживание,

см. техническую информацию, 99.0409.xxx / 99.0438.xxx.

Активация режима установки

Прервите подачу напряжения к электронике и снова восстановите через 10 секунд.

В режиме установки светится контрольная лампа в сенсоре устройства, если при приближении к оборудованию человек попадает в диапазон действия.

Через 3 минуты режим установки автоматически прерывается.

Техническое обслуживание,

см. вкладку III.

- Выключить подачу воды
- Отключить источник питания
- Проверьте, очистите и при необходимости замените все детали.

Мигающая контрольная лампа в сенсорном оборудовании сигнализирует о почти разряженной батарее.

Запасные части,

см. вкладку I (* = специальные принадлежности).

Уход

Указания по уходу за настоящим изделием приведены в прилагаемой инструкции.

Неисправность/причина/способ устранения

Неисправность	Причина	Способ устранения
Отсутствует смыв	• Фильтр перед электромагнитным клапаном засорен	- Очистить или заменить фильтр
	• Электромагнитный клапан неисправен	- Заменить электромагнитный клапан
	• Отсутствует контакт в штекерном разъеме	- Проверить аппаратный промежуточный штепсель
	• Батарея разрядилась (контрольная лампа светится непрерывно)	- Заменить батарею
	• Импульсный блок питания неисправен	- Заменить импульсный блок питания
Нежелаемый смыв	• Диапазон действия сенсора установлен на слишком большое значение	- Диапазон восприятия уменьшить с помощью устройства дистанционного управления (специальная принадлежность 36 407) / приложением
	• Электромагнитный клапан неисправен	- Заменить электромагнитный клапан
Объем смыва слишком мал	• Фильтр перед электромагнитным клапаном засорен	- Очистить или заменить фильтр
	• Электромагнитный клапан неисправен	- Заменить электромагнитный клапан

Bluetooth®

Соединение невозможно	• Нет приема/соединение прервано	- Вернитесь в зоне приема
	• Источник помех в зоне приема	- Деактивируйте источник помех (учитывайте документацию производителя!)
	• Препятствие на линии мобильной связи	- Удалите препятствие на линии мобильной связи
	• Распознавания объекта	- Диапазон действия должен быть сохранен.
Управление прервано в текущем режиме эксплуатации	• Источник помех в зоне приема	- Деактивируйте источник помех (учитывайте документацию производителя!)
	• Препятствие на линии мобильной связи	- Удалите препятствие на линии мобильной связи

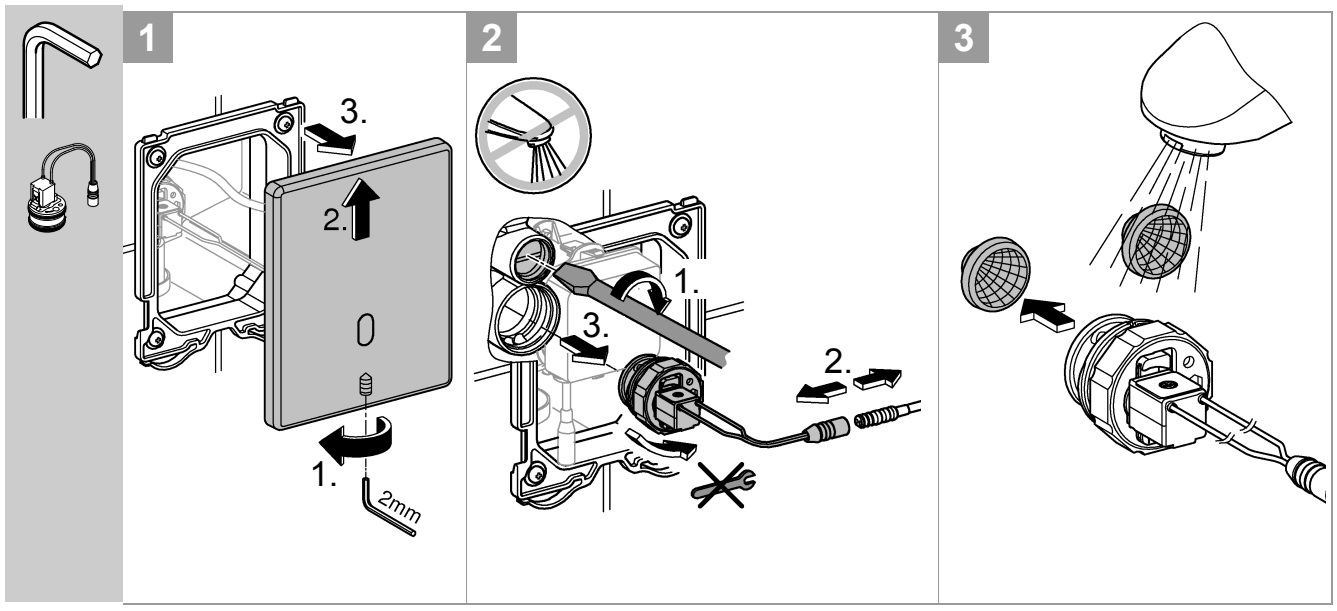
1
3.
2.
1.
2mm
2
1.
3.
2.
3

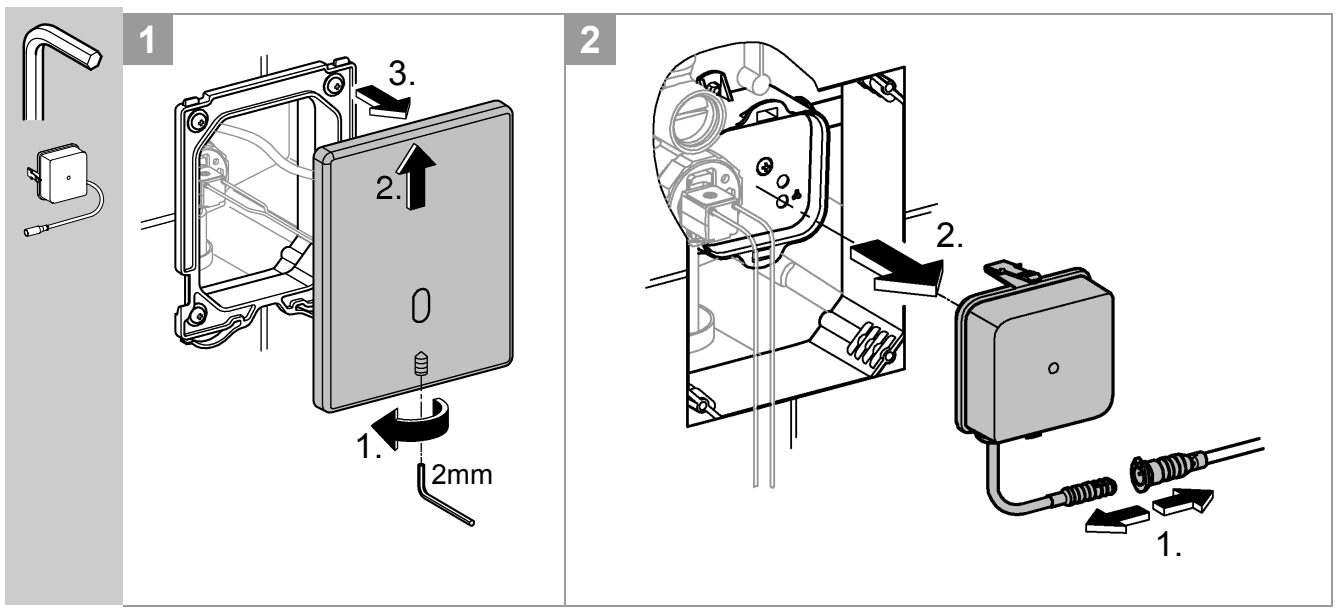
1
3.
2.
1.
2mm
2
2.
1.

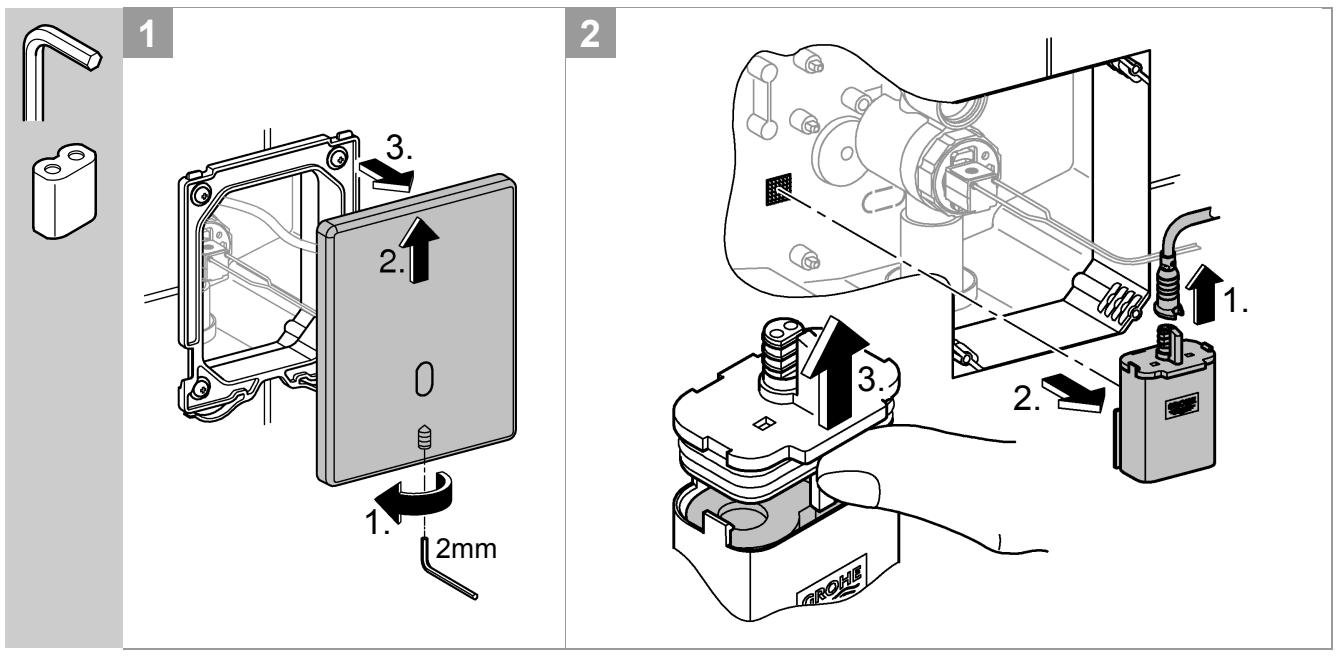
1
3.
2.
1.
2mm
2
1.
3.
2.

Pure Freude an Wasser

GROHE

D
✆ +49 571 3989 333
impressum@grohe.de

A
✆ +43 1 68060
info-at@grohe.com

AUS
Argent Sydney
✆ +(02) 8394 5800
Argent Melbourne
✆ +(03) 9682 1231

B
✆ +32 16 230660
info.be@grohe.com

BG
✆ +359 2 9719959
grohe-bulgaria@grohe.com

CAU
✆ +99 412 497 09 74
info-az@grohe.com

CDN
✆ +1 888 6447643
info@grohe.ca

CH
✆ +41 448777300
info@grohe.ch

CN
✆ +86 21 63758878

CY
✆ +357 22 465200
info@grome.com

CZ
✆ +420 277 004 190
grohe-cz@grohe.com

DK
✆ +45 44 656800
grohe@grohe.dk

E
✆ +34 93 3368850
grohe@grohe.es

EST
✆ +372 6616354
grohe@grohe.ee

F
✆ +33 1 49972900
marketing-fr@grohe.com

FIN
✆ +358 10 8201100
teknocalor@teknocalor.fi

GB
✆ +44 871 200 3414
info-uk@grohe.com

GR
✆ +30 210 2712908
nsapountzis@ath.forthnet.gr

H
✆ +36 1 2388045
info-hu@grohe.com

HK
✆ +852 2969 7067
info@grohe.hk

I
✆ +39 2 959401
info-it@grohe.com

IND
✆ +91 124 4933000
customercare.in@grohe.com

IS
✆ +354 515 4000
jonst@byko.is

J
✆ +81 3 32989730
info@grohe.co.jp

KZ
✆ +7 727 311 07 39
info-cac@grohe.com

LT
✆ +372 6616354
grohe@grohe.ee

LV
✆ +372 6616354
grohe@grohe.ee

MAL
✆ +1 800 80 6570
info-singapore@grohe.com

N
✆ +47 22 072070
grohe@grohe.no

NL
✆ +31 79 3680133
vragen-nl@grohe.com

NZ
✆ +09/373 4324

P
✆ +351 234 529620
commercial-pt@grohe.com

PL
✆ +48 22 5432640
biuro@grohe.com.pl

RI
✆ +62 21 2358 4751
info-singapore@grohe.com

RO
✆ +40 21 2125050
info-ro@grohe.com

ROK
✆ +82 2 559 0790
info-singapore@grohe.com

RP
✆ +63 2 8041617

RUS
✆ +7 495 9819510
info@grohe.ru

S
✆ +46 771 141314
grohe@grohe.se

SGP
✆ +65 6 7385585
info-singapore@grohe.com

SK
✆ +420 277 004 190
grohe-cz@grohe.com

T
✆ +66 2610 3685
info-singapore@grohe.com

TR
✆ +90 216 441 23 70
GroheTurkey@grome.com

UA
✆ +38 44 5375273
info-ua@grohe.com

USA
✆ +1 800 4447643
us-customerservice@grohe.com

VN
✆ +84 8 5413 6840
info-singapore@grohe.com

AL BiH HR KS ME MK SLO SRB
✆ +385 1 2911470
adria-hr@grohe.com

Eastern Mediterranean, Middle East - Africa Area Sales Office:
✆ +357 22 465200
info@grome.com

IR OM UAE YEM
✆ +971 4 3318070
grohedubai@grome.com

Far East Area Sales Office:
✆ +65 6311 3600
info@grohe.com.sg

www.grohe.com

2014/03/21

38 787

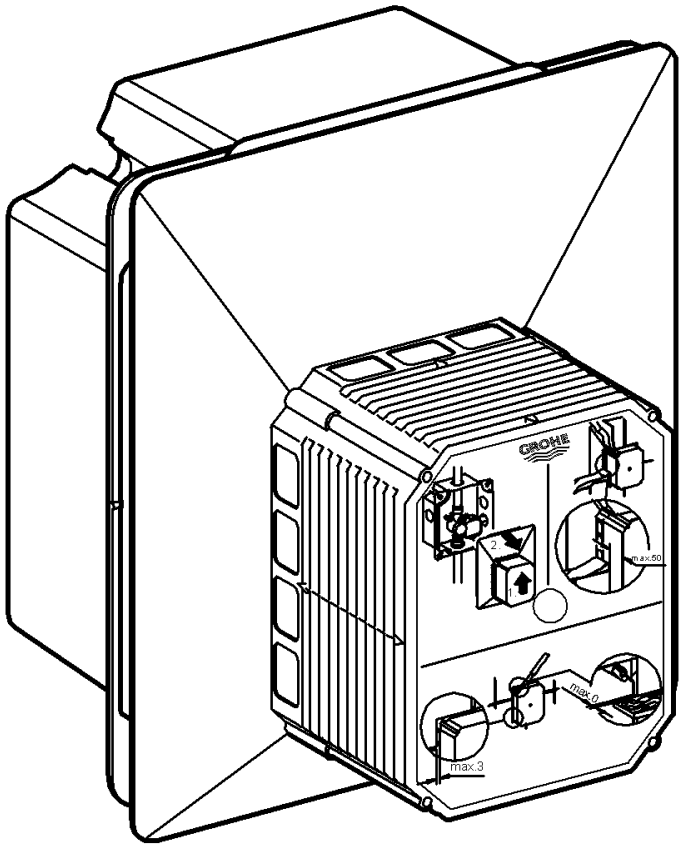

Tectron

Tectron

D .....1 I .....3 N .....5 GR .....7 TR .....9 BG .....11 RO 13
GB .....1 NL .....3 FIN .....5 CZ .....7 SK .....9 EST .....11 CN 13
F .....2 S .....4 PL .....6 H .....8 SLO .....10 LV .....12 RUS 14
E .....2 DK .....4 UAE .....6 P .....8 HR .....10 LT 12

Design & Quality Engineering GROHE Germany

96.837.131/ÄM 216515/10.09

GROHE

ENJOY WATER®

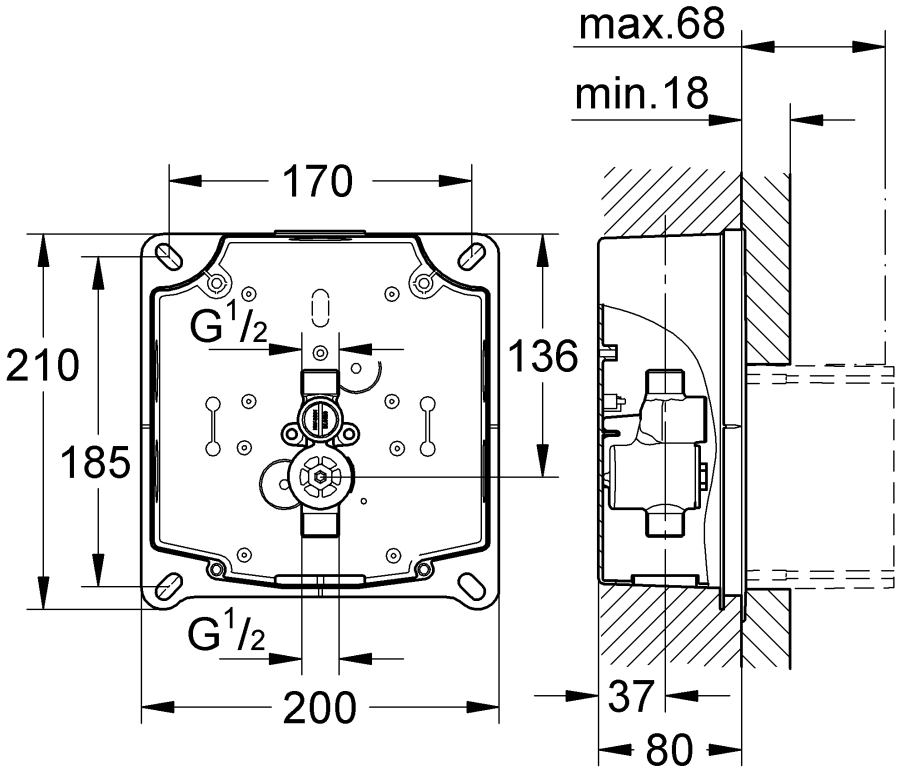
max.68
min.18
170
210
185
136
G 1/2
G 1/2
200
37
80

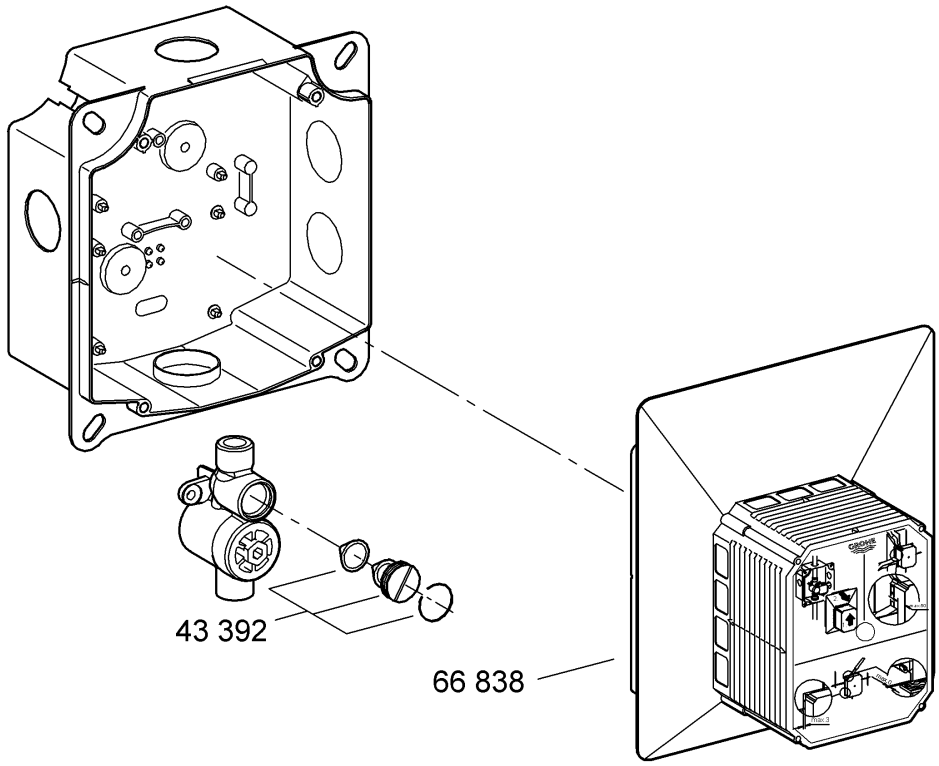
43 392
66 838

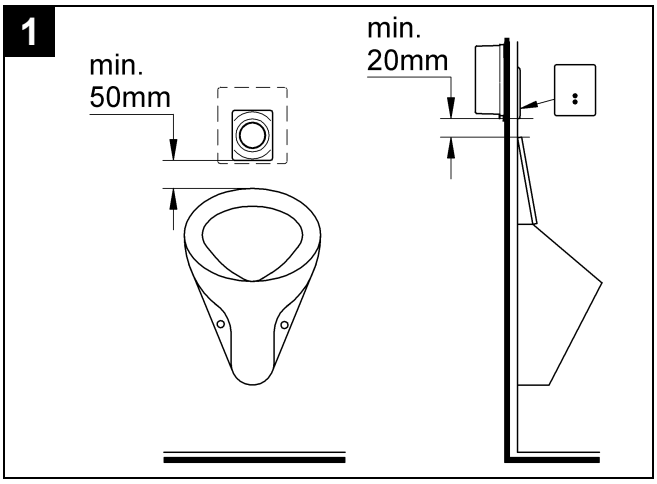
1
min.
50mm
min.
20mm

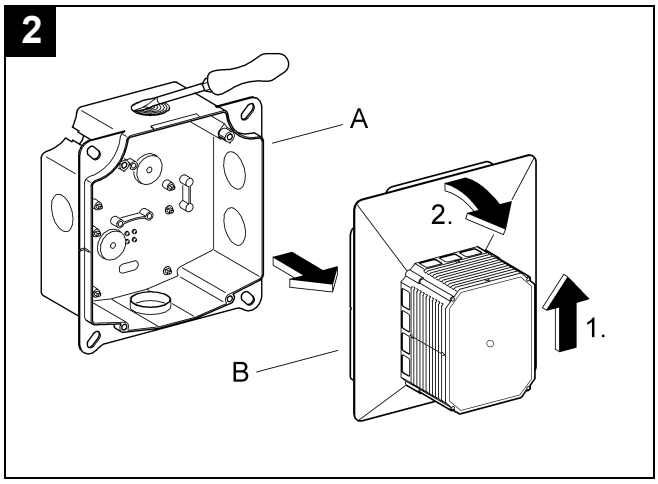
2
A
2.
1.
B

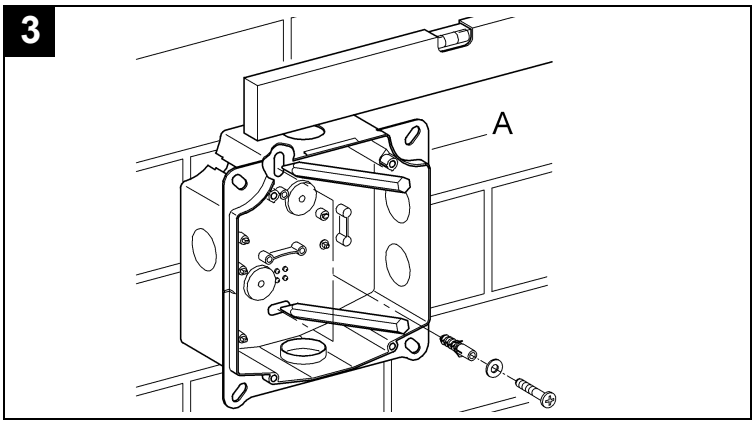
3
A

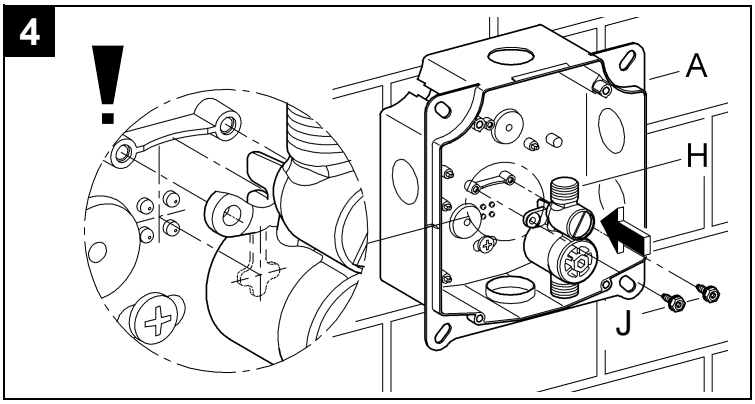
4
!
A
H
J

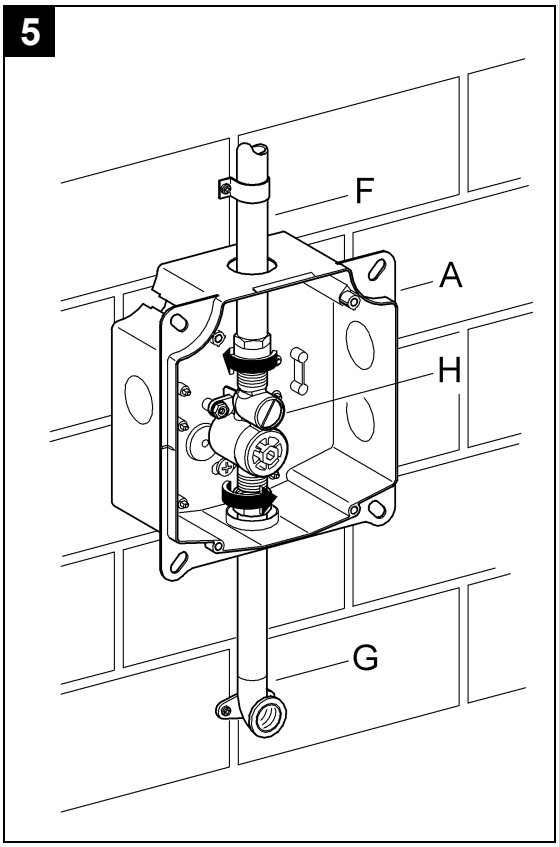
5
F
A
H
G

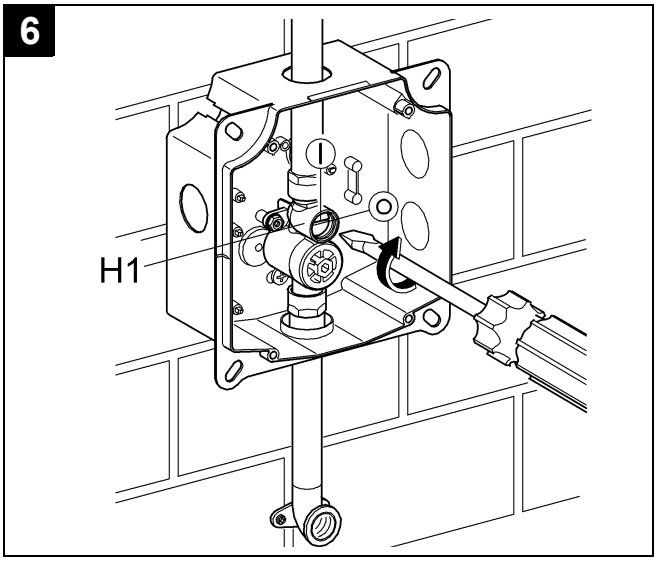
6
H1

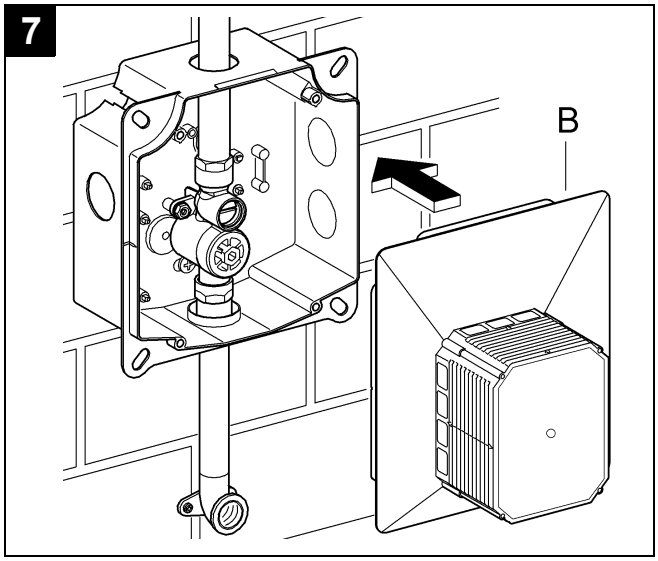
7
B

D

Anwendungsbereich

Wandeinbaukasten geeignet für:
- Batteriebetriebene Armatur
- Manuell betätigte Armatur

In diesem Wandeinbaukasten dürfen keine netzbetriebenen Armaturen installiert werden. Für eine netzbetriebene Armatur (Erstinstallation oder Nachrüstung) muss Wandeinbaukasten 37338000 bestellt werden.

Sicherheitsinformationen

- Die Installation darf nur in frostsicheren Räumen vorgenommen werden.
- Nur Originalteile verwenden.

Technische Daten

• Mindestfließdruck	0,5 bar
• Betriebsdruck	max. 10 bar
• Empfohlener Fließdruck	1 - 5 bar
• Prüfdruck	16 bar
• Temperatur	max. 45 °C
• Rohrleitung	DN 15
• Anschlussgewinde	G ½
• Integrierte Vorabsperrung	

Rohinstallation

1. Wandeinbaukasten positionieren, Maßzeichnung auf Klappseite I sowie Abb. [1] auf Klappseite II beachten.
2. Rohbauschutz (B) abziehen, siehe Abb. [2].
3. Öffnungen für Rohrleitungen und Befestigungslöcher aus Wandeinbaukasten (A) herausbrechen.
4. Wandeinbaukasten (A) waagerecht, senkrecht und parallel zur Wand ausrichten. Die Befestigung erfolgt bauseits mit Schrauben und Dübel, siehe Abb. [3].
5. Wassergruppe (H) mit Schrauben (J) an Wandeinbaukasten (A) befestigen, siehe Abb. [4].
6. Rohrleitungen (F, G) in Wandeinbaukasten (A) einführen und Wassergruppe (H) in Rohrleitung montieren, siehe Abb. [5].

Eine Lötverbindung zwischen Rohrleitungen und Gehäuse darf nicht vorgenommen werden, da die eingebaute Vorabsperrung beschädigt werden kann.

Wasserzufuhr öffnen und Anschlüsse auf Dichtheit prüfen!

Rohrleitungssystem vor und nach der Installation gründlich spülen (DIN 1988 / DIN EN 806 beachten)**!**

Vorabsperrung (H1) schließen, siehe Abb. [6].

Wasserinstallationen müssen abgeschlossen sein, bevor der Rohbauschutz montiert wird!

7. Rohbauschutz (B) aufstecken, siehe Abb. [7].

Weitere Montageschritte erst nach den Fliesenarbeiten vornehmen.

Hinweis für den Fliesenleger:
- Fugenmaß max. 3mm zum Rohbauschutz berücksichtigen.

Weitere Montageschritte werden bei der Fertiginstallation des Oberbaus erklärt.

Ersatzteile, siehe Klappseite I.

GB

Applications

Wall-mounting box suitable for:
- Battery-operated fitting
- Manually-operated fitting

No mains-operated fittings may be installed in this wall-mounting box. Wall-mounting box 37338000 must be ordered for mains-operated fittings (initial installation or retrofit).

Safety notes

- Installation is only possible in frost-free rooms.
- Use only original spare parts.

Technical data

• Minimum flow pressure	0.5 bar
• Operating pressure	max. 10 bar
• Recommended flow pressure	1 - 5 bar
• Test pressure	16 bar
• Temperature	max. 45 °C
• Pipe	DN 15
• Connection thread	G ½
• Integrated isolating valve	

New installation

1. Position the wall-mounting box, refer to dimensional drawing on fold-out page I as well as Fig. [1] on fold-out page II.
2. Detach structural shell protection (B), see Fig. [2].
3. Break out openings for pipes and fixing holes in wall-mounting box (A).
4. Align wall-mounting box (A) horizontally, vertically and parallel to the wall. Attachment in situ is performed with screws and wall plugs, see Fig. [3].
5. Fasten water group (H) to wall-mounting box (A) with screws (J), see Fig. [4].
6. Insert pipes (F, G) in wall-mounting box (A) and fit water group (H) in pipe, see Fig. [5].

Do not solder the connections between the pipes and housing, otherwise the built-in isolating valve may be damaged.

Open hot and cold water supply and check connections for watertightness.

Flush pipes thoroughly before and after installation (observe EN 806)**!**

Close isolating valve (H1), see Fig. [6].

Water installations must be completed before the structural shell protection is fitted!

7. Fit structural shell protection (B), see Fig. [7].

Do not carry out any further installation procedures until the tiling is completed.

Note for tiler:
- Take account of max. 3mm grouting joint to structural shell protection.

Further installation procedures are explained in the final installation for the trim set.

Replacement parts, see fold-out page I.

F

Domaine d'application

Caisson pour montage mural pour:
- robinetterie fonctionnant avec des piles
- robinetterie manuelle

Il n'est pas possible d'installer des robinetteries branchées sur secteur dans ce caisson pour montage mural. Pour les robinetteries branchées sur secteur (installation initiale ou installation ultérieure), commander un caisson pour montage mural 37338000.

Consignes de sécurité

- Ne procéder à l'installation que dans un endroit à l'abri du gel.
- N'utiliser que des pièces d'origine.

Caractéristiques techniques

• Pression d'alimentation minimale	0,5 bar
• Pression de service	10 bars maxi.
• Pression dynamique recommandée	1 à 5 bars
• Pression d'épreuve	16 bars
• Température	maxi. 45 °C
• Canalisation	DN 15
• Filetage des raccordements	G ½
• Robinet d'arrêt intégré	

Encastrement de l'installation

1. Positionner le caisson pour montage mural, tenir compte de la cote du schéma sur le volet I et de la fig. [1] du volet II.
2. Retirer la protection du gros œuvre (B), voir fig. [2].
3. Percer des trous pour les canalisations et des trous de fixation dans le caisson pour montage mural (A).
4. Aligner le boîtier de montage mural (A) horizontalement, verticalement et parallèlement au mur. La fixation sur place est effectuée à l'aide de vis et d'une cheville, voir fig. [3].
5. Fixer le groupe d'eau (H) au caisson pour montage mural (A) avec les vis (J), voir fig. [4].
6. Insérer les canalisations (F, G) dans le caisson pour montage mural (A) et monter le groupe d'eau (H) dans la canalisation, voir fig. [5].

Ne pas souder les canalisations avec le boîtier, afin de ne pas endommager le robinet d'arrêt monté.

Ouvrir l'alimentation en eau et contrôler l'étanchéité des raccordements.

Bien rincer les canalisations avant et après l'installation (respecter la norme EN 806)**!**

Fermer le robinet d'arrêt (H1), voir fig. [6].

Les installations d'eau doivent être fermées avant le montage de la protection du gros œuvre.

7. Mettre en place la protection du gros œuvre (B), voir fig. [7].

N'effectuer les étapes ultérieures du montage qu'après la pose du carrelage.

Remarque à l'attention du carreleur:

- Respecter la cote des joints de 3mm par rapport à la protection du gros œuvre.

Les autres étapes de montage sont expliquées au chapitre "Installation définitive" de la façade.

Pièces de rechange, voir volet I.

E

Campo de aplicación

Caja para montaje empotrado en pared adecuada para:
- Griferías con batería
- Griferías manuales

En estas cajas para montaje empotrado en pared no deben instalarse griferías que funcionen con suministro de la red eléctrica. Para baterías que funcionen a red (primera instalación o reequipamiento) deben pedirse cajas para montaje empotrado en pared 37338000.

Informaciones relativas a la seguridad

- La instalación sólo puede efectuarse en recintos protegidos contra las heladas.
- Utilizar solamente piezas originales.

Datos técnicos

• Presión mínima de trabajo	0,5 bares
• Presión de utilización	máx. 10 bares
• Presión de trabajo recomendada	1 – 5 bares
• Presión de verificación	16 bares
• Temperatura	máx. 45 °C
• Tuberías	DN 15
• Rosca de empalme	G ½
• Bloqueo de seguridad integrado	

Instalación inicial

1. Posicionar la caja para montaje empotrado en pared, respetar el croquis de la página desplegable I, así como la fig. [1] de la página desplegable II.
2. Quitar la protección de la construcción en bruto (B), véase la fig. [2].
3. Romper los orificios para las tuberías y los taladros de fijación de la caja para montaje empotrado en pared (A).
4. Nivelar la caja para montaje empotrado en pared (A) en horizontal, en vertical y paralelamente a la pared. La fijación se lleva a cabo en obra con tornillos y tacos, véase la fig. [3].
5. Fijar el grupo de descarga (H) con tornillos (J) a la caja para montaje empotrado en pared (A), véase la fig. [4].
6. Introducir las tuberías (F, G) en la caja para montaje empotrado en pared (A) y montar el grupo de descarga (H) en la tubería, véase la fig. [5].

Las tuberías y la carcasa no deben conectarse mediante soldadura, ya que podría resultar dañado el bloqueo de seguridad montado.

¡Abrir la alimentación de agua y comprobar la estanqueidad de las conexiones!

¡Purgar a fondo el sistema de tuberías antes y después de la instalación (tener en cuenta EN 806)**!**

Cerrar el bloqueo de seguridad (H1), véase la fig. [6]

¡Las instalaciones de agua deben estar cerradas antes de montar la protección de la construcción en bruto!

7. Colocar la protección de la construcción en bruto (B), véase la fig. [7].

Efectuar los posteriores pasos de montaje sólo tras haber realizado los trabajos de alicatado.

Indicación para el alicatador:

- Tomar en consideración una cota de junta máx. 3mm respecto a la protección de la construcción en bruto.

Los pasos adicionales de montaje se aclaran en la instalación de acabado de la parte superior.

Piezas de recambio, véase la página desplegable I.

I

Gamma di applicazioni

Scatola da incasso adatta per:
- Rubinetto alimentato a batteria
- Rubinetto azionato manualmente

In questa scatola da incasso non devono essere installati rubinetti alimentati dalla rete. Per un rubinetto alimentato dalla rete (prima installazione o applicazione successiva) deve essere ordinata la scatola da incasso 37338000.

Informazioni sulla sicurezza

- L'installazione deve essere eseguita solo in ambienti al riparo dal gelo.
- Usare solo parti originali.

Dati tecnici

• Pressione minima di portata	0,5 bar
• Pressione di esercizio	max. 10 bar
• Pressione idraulica consigliata	1 – 5 bar
• Pressione di prova	16 bar
• Temperatura	max. 45 °C
• Tubazione	DN 15
• Filettatura di collegamento	G ½
• Valvola d'intercettazione integrata	

Installazione preliminare

1. Posizionare la scatola da incasso, rispettare le quote di installazione sul risvolto di copertina I e la fig. [1] sul risvolto di copertina II.
2. Togliere la dima di montaggio (B), vedere fig. [2].
3. Effettuare sulla scatola da incasso (A) delle aperture per le tubazioni e i fori di fissaggio.
4. Allineare la scatola da incasso (A) in senso orizzontale, verticale e parallelamente rispetto alla parete. Il fissaggio avviene sul posto con viti e tasselli, vedere fig. [3].
5. Fissare il gruppo acqua (H) con le viti (J) alla scatola ad incasso (A), vedere fig. [4].
6. Inserire le tubazioni (F, G) nella scatola da incasso (A) e montare il gruppo acqua (H) nella tubazione, vedere fig. [5].

I raccordi tra le tubazioni e l'alloggiamento non devono essere saldati, onde evitare il danneggiamento della valvola di intercettazione.

Aprire l'entrata dell'acqua e controllare la tenuta dei raccordi!

Prima e dopo l'installazione, effettuare un lavaggio profondo del sistema delle tubature (osservare quanto previsto dalla normativa EN 806)**!**

Chiudere la valvola d'intercettazione (H1), vedere fig. [6].

Prima di montare la protezione muro grezzo terminare le installazioni idrauliche.

7. Inserire la protezione muro grezzo (B), vedere fig. [7].

Effettuare ulteriori fasi di montaggio solo dopo l'applicazione delle piastrelle.

Nota per il piastrellista:
- Tenere conto della dimensione giunzioni di max. 3mm rispetto alla protezione muro grezzo.

Ulteriori fasi di montaggio sono riportate nell'installazione definitiva della parte esterna.

Per i pezzi di ricambio, vedere il risvolto di copertina I.

NL

Toepassingsgebied

Wandinbouwkast geschikt voor:
- Met batterij gevoede kraan
- Handmatig bediende kraan

In deze wandinbouwkast moegen geen via netstroom gevoede kranen worden geïnstalleerd. Voor een via netstroom gevoede kraan (eerste installatie of vervanging) moet wandinbouwkast 37338000 worden besteld.

Informatie m.b.t. de veiligheid

- Deze installatie mag alleen in een vorstvrije ruimte worden geplaatst.
- Gebruik uitsluitend originele onderdelen.

Technische gegevens

• Minimale stromingsdruk	0,5 bar
• Werkdruk	max. 10 bar
• Aanbevolen stromingsdruk	1 – 5 bar
• Testdruk	16 bar
• Temperatuur	max. 45 °C
• Leiding	DN 15
• Aansluitschroefdraad	G ½
• Geïntegreerde voorafsluiting	

Ruwe installatie

1. Plaats de wandinbouwkast, let op de maatschetsen op uitvouwbaar blad I en afb. [1] op uitvouwbaar blad II.
2. Verwijder de beschermkap (B), zie afb. [2].
3. Breek de openingen voor leidingen en bevestigingsgaten uit de wandinbouwkast (A).
4. Breng de wandinbouwkast (A) horizontaal, loodrecht en parallel met de wand aan. Het bevestigen gebeurt op locatie met schroeven en pluggen, zie afb. [3].
5. Bevestig de watergroep (H) met schroeven (J) aan de wandinbouwkast (A), zie afb. [4].
6. Leidingen (F, G) in de wandinbouwkast (A) steken en watergroep (H) in buis monteren, zie afb. [5].

Een soldeerverbinding tussen leidingen en kraanhuis mag niet worden gemaakt, omdat dit de ingebouwde voorafsluiter kan beschadigen.

Open de watertoevoer en controleer de aansluitingen op lekkages!

Leidingen vóór en na het installeren grondig spoelen (EN 806 in acht nemen)**!**

Sluit de voorafsluiter (H1), zie afb. [6].

Waterinstallaties moeten afgesloten zijn voordat de beschermkap wordt gemonteerd.

7. Plaats de beschermkap (B), zie afb. [7].

Voer verdere montagestappen pas uit nadat de tegels zijn aangebracht.

Aanwijzing voor de tegelzetter:
- Zorg voor een voegmaat van max. 3mm t.o.v. de beschermkap.

Verdere stappen in de montage worden uitgelegd bij de installatie van het bovenstuk.

Reserveonderdelen, zie uitvouwbaar blad I.

S

Användningsområde

Väggmonteringsbehållare lämplig för:
- Batteridriven blandare
- Manuell blandare

I denna väggmonteringsbehållare får inga nätanslutna blandare installeras. För en nätansluten blandare (förstinstallation eller eftermontering) måste väggmonteringsbehållaren 37338000 beställas.

Säkerhetsinformation

- Installationen får bara genomföras i frostfria utrymmen.
- Använd endast original delar.

Tekniska data

• Minsta flödestryck	0,5 bar
• Drifttryck	max. 10 bar
• Rekommenderat flödestryck	1 – 5 bar
• Kontrolltryck	16 bar
• Temperatur	max. 45 °C
• Rörledning	DN 15
• Anslutningsgängor	G ½
• Integrerad säkerhetsspärr	

Grovinstallation

1. Placera väggmonteringsbehållaren, observera måttskissen på utvikningssida I samt fig. [1] på utvikningssida II.
2. Dra loss skyddet (B), se fig. [2].
3. Bryt loss öppningarna för rörledningarna och fästhålen ur väggmonteringsbehållaren (A).
4. Justera väggmonteringsbehållaren (A) vågrätt, lodrätt och parallellt mot väggen. Fastsättningen sker med skruvar och pluggar, se fig. [3].
5. Fäst vattenklassen (H) med skruvarna (J) på väggmonteringsbehållaren (A), se fig. [4].
6. Dra in rörledningarna (F, G) i väggmonteringsbehållaren (A) och montera vattenklassen (H) i rörledningen, se fig. [5].

Skarven mellan rörledningarna och huset får inte lödas, eftersom den inbyggda säkerhetsspärren annars kan skadas.

Öppna vattentillförseln och kontrollera anslutningarnas täthet!

Spola rörledningssystemet noggrant före och efter installationen (beakta EN 806)**!**

Stäng säkerhetsspärren (H1), se fig. [6].

Vatteninstallationen måste vara avslutad innan skyddet monteras!

7. Fäst skyddet (B), se fig. [7].

Fortsätt monteringsarbetet först efter det att kaklingen avslutats.

Anvisningar för plattläggare:
- Ta hänsyn till fogmåttet max. 3mm till skyddet.

Ytterligare monteringssteg förklaras vid färdiginstallation av överkonstruktionen.

Reservdelar, se utvikningssida I.

DK

Anvendelsesområde

Vægmonteringskassen er egnet til:
- Batteridrevet armatur
- Manuelt aktiveret armatur

I denne vægmonteringskasse må der ikke installeres spændingsdrevne armaturer. Vægmonteringskassen 37338000 skal bestilles hvis der ønskes et spændingsdrevet armatur (første installation eller udvidelse).

Sikkerhedsinformationer

- Installationen må kun foretages i frostsikre rum.
- Anvend kun originale dele.

Tekniske data

• Min. tilgangstryk	0,5 bar
• Driftstryk	maks. 10 bar
• Anbefalet tilgangstryk	1 – 5 bar
• Prøvetryk	16 bar
• Temperatur	maks. 45 °C
• Rørledning	DN 15
• Udvendigt gevind	G ½
• Indbygget afspærring	

Forinstallation

1. Placer vægmonteringskassen, vær opmærksom på måltegningen på foldeside I samt ill. [1] på foldeside II.
2. Træk råmursbeskyttelsen (B) af, se ill. [2].
3. Åben hullerne til rørledningerne og monteringshullerne til vægmonteringskassen (A).
4. Vægmonteringskassen (A) rettes til vandret, lodret og parallelt med væggen. Monteringen sker med skruer og dyvler, se ill. [3].
5. Fastgør vandgruppen (H) med skruer (J) på vægmonteringskassen (A), se ill. [4].
6. Før rørledningerne (F, G) ind i vægmonteringskassen (A) og monter vandgruppen (H) i rørledningen, se ill. [5].

Der må ikke foretages nogen loddesamling mellem rørledningerne og huset, da den indbyggede afspærring kan blive beskadiget.

Åben for vandet og kontroller, at tilslutningerne er tætte!

Skyl rørledningssystemet grundigt før og efter installationen (overhold EN 806)**!**

Luk afspærringen (H1), se ill. [6].

Vandinstallation skal være afsluttede, før råmurbeskyttelsen monteres!

7. Sæt råmurbeskyttelsen (B) på, se ill. [7].

Yderligere monteringstrin skal først udføres efter flisearbejdet.

Anvisning til fliseopsætteren:
- Sørg for en fuge på maks. 3mm til råmurbeskyttelsen.

De yderligere monteringstrin forklares ved færdiginstallationen af den øverste del.

Reservedele, se foldeside I.

N

Bruksområde

Vegginnbyggingskasse, egnet for:
- Batteridrevet armatur
- Manuelt betjent armatur

Det må ikke monteres strømdrevne armaturer i denne vegginnbyggingskassen. Hvis det skal brukes strømdrevet armatur (ved første installasjon eller ettermontering) må det bestilles en vegginnbyggingskasse 37338000.

Sikkerhetsinformasjon

- Må bare installeres i frostsikre rom.
- Bruk bare originaldeler.

Tekniske data

• Minste dynamiske trykk	0,5 bar
• Driftstrykk:	maks. 10 bar
• Anbefalt dynamisk trykk	1 – 5 bar
• Kontrolltrykk:	16 bar
• Temperatur	maks. 45 °C
• Rørledning	DN 15
• Tilkoblingsgjenger	G ½
• Integrert forsperre	

Grovinstallering

1. Posisjoner vegginnbyggingskassen. Se måltegningen på utbrettside I og bilde [1] på utbrettside II.
2. Trekk av beskyttelsesdekselet (B), se bilde [2].
3. Trykk ut åpninger for rørledningene og festehullene i vegginnbyggingskassen (A).
4. Juster vegginnbyggingskassen (A) vannrett, loddrett og parallelt med veggen. Den festes på stedet med skruer og plugg, se bilde [3].
5. Fest vannenheten (H) med skruene (J) på vegginnbyggingskassen (A), se bilde [4].
6. Stikk rørledningene (F, G) inn i vegginnbyggingskassen (A), og monter vannenheten (H) i røret, se bilde [5].

En loddeforbindelse mellom rørledninger og hus må ikke utføres, ettersom den monterte forsperren kan skades.

Åpne vanntilførselen, og kontroller at koblingene er tette!

Spyl rørledningssystemet grundig før og etter installeringen (overhold EN 806)**!**

Steng forsperren (H1), se bilde [6].

Vanninnstallasjonen må være avsluttet før beskyttelsesdekselet monteres!

7. Sett på beskyttelsesdekselet (B), se bilde [7].

Videre monteringsarbeider utføres først etter flisleggingsarbeidene.

Informasjon til flisleggeren:
- Ta hensyn til fugemål på maks. 3mm til beskyttelsesdekselet.

Videre monteringstrinn forklares ved ferdiginstallering av ventiloverstykket.

Reservedeler, se utbrettside I.

FIN

Käyttöalue

Piiloasennuskotelo soveltuu:
- Paristokäyttöiselle hanalle
- Käsikäyttöiselle hanalle

Tähän piiloasennuskoteloon ei saa asentaa verkkokäyttöisiä hanoja. Verkkokäyttöiselle hanalle (ensiasennus tai jälkivarustelu) täytyy tilata piiloasennuskotelo 37338000.

Turvallisuusohjeet

- Asennuksen saa tehdä vain pakkaselta suojatuissa tiloissa.
- Käytä vain alkuperäisvaraosia.

Tekniset tiedot

• Vähimmäisvirtauspaine	0,5 bar
• Käyttöpaine	enint. 10 bar
• Suositeltu virtauspaine	1 – 5 bar
• Testipaine	16 bar
• Lämpötila	enint. 45 °C
• Putki	DN 15
• Liitäntäkierre	G ½
• Integroitu katkaisin	

Alkutoimet

1. Kohdista piiloasennuskotelo, huomaa kääntöpuolen sivulla I oleva mittapiirros sekä kääntöpuolen sivulla II oleva kuva [1].
2. Vedä kotelon kansi (B) irti, ks. kuva [2].
3. Puhkaise aukot putkille ja kiinnitysreiät piiloasennuskoteloon (A).
4. Sovita piiloasennuskotelo (A) paikalleen vaaka- ja pystysuoraan sekä seinän suuntaiseksi. Kiinnitys seinään tehdään ruuveilla ja ruuvitulpilla, ks. kuva [3].
5. Kiinnitä vesiryhmä (H) ruuveilla (J) piiloasennuskoteloon (A), ks. kuva [4].
6. Ohjaa putket (F, G) piiloasennuskoteloon (A) ja asenna vesiryhmä (H) putkeen, ks. kuva [5].

Putkia ja koteloa ei saa juottaa toisiinsa kiinni, koska asennettu katkaisin voi vaurioitua.

Avaa vedentulo ja tarkasta liitäntöjen tiiviys!

Huuhtele putkistot huolellisesti ennen ja jälkeen asennuksen (EN 806 huomioitava)**!**

Sulje katkaisin (H1), ks. kuva [6].

Vesiasennusten pitää olla valmiit ennen kotelon kannen kiinnittämistä!

7. Laita kotelon kansi (B) kiinni, ks. kuva [7].

Muut asennukset tehdään vasta laatoituksen jälkeen.

Ohjeita laatoittajalle:
- Huomaa enintään 3mm saumarako kotelon kanteen nähden.

Muut asennusvaiheet on kuvattu pintaosien asennuksen yhteydessä.

Varaosat, ks. kääntöpuolen sivu I.

PL

Zakres stosowania

Zbiornik do montażu ściennego przystosowany do:
- armatur zasilanych bateryjnie
- armatur obsługiwanych ręcznie

W zbiorniku do montażu ściennego nie należy montować żadnych armatur zasilanych z sieci. Dla armatury zasilanej z sieci (instalacja pierwotna lub późniejsza) należy zamówić zbiornik do montażu ściennego 37338000.

Informacje dotyczące bezpieczeństwa

- Montaż można wykonać tylko w pomieszczeniach zabezpieczonych przed mrozem.
- Stosować tylko części oryginalne.

Dane techniczne

• Minimalne ciśnienie przepływu	0,5 bar
• Ciśnienie robocze	maks. 10 bar
• Zalecane ciśnienie przepływu	1 - 5 bar
• Ciśnienie kontrolne	16 bar
• Temperatura	maks. 45 °C
• Przewody rurowe	DN 15
• Gwint połączeniowy	G ½
• Zintegrowany zawór odcinający	

Instalacja wstępna

1. Wyrównać zbiornik do montażu ściennego, przestrzegać rysunku wymiarowego na stronie rozkładanej I, jak również rys. [1] na stronie rozkładanej II.
2. Zdjąć osłonę armatury (B) - zob. rys. [2].
3. Wykonać otwory dla przewodów rurowych, przewodów transformatora i wykonać otwory zamocowania (A) w zbiorniku do montażu ściennego.
4. Ustawić zbiornik do montażu ściennego (A) w położeniu poziomym, pionowym i równoległym do ściany. Zamocowanie nastąpi przy użyciu wkrętów i kołków rozporowych, zob. rys. [3].
5. Zamocować grupę wodną (H) przy użyciu śrub (J) do zbiornika ściennego (A), zob. rys. [4].
6. Wprowadzić przewody (F, G) do zbiornika ściennego (A) i zamontować grupę wodną (H) do przewodów rurowych, rys. [5].

Nie należy stosować połączenia lutowanego pomiędzy przewodami rurowymi a korpusem, ponieważ może to doprowadzić do uszkodzenia wbudowanych zaworów odcinających.

Otworzyć dopływ wody i sprawdzić szczelność podłączeń!

Przed instalacją i po niej dokładnie przepłukać przewody rurowe (przestrzegać EN 806)**!**

Zamknąć zawór odcinający (H1), zobacz rys. [6].

Prace instalacyjne elektro-hydrauliczne powinny zostać zakończone przed zamontowaniem osłony stanu surowego!

7. Założyć osłonę armatury (B) - zob. rys. [7].

Następne czynności montażowe należy wykonać po położeniu płytek ceramicznych.

Wskazówka dla osoby kładącej glazurę:

- Wymiar szczelin przy osłonie armatury powinien wynosić maks. 3mm.

Dalsze czynności montażowe zostaną wyjaśnione podczas instalacji elementu górnego.

Części zamienne, zob. strona rozkładana I.

UAE

نطاق الإستخدام

صندوق التركيب في الجدار مناسب لما يلي:
- خلاط يعمل بالبطارية
- خلاط يعمل باليد

لا يجوز تركيب الخلاطات التي تعمل بالكهرباء في صندوق التركيب الجداري هذا. أما إذا رغبت باستعمال خلاط يعمل بالكهرباء (تركيب أول أو لاحق)، عندها يجب طلب صندوق التركيب الجداري رقم 37338000.

تنبيهات خاصة بالسلامة

- لا يجوز التركيب إلا في الغرف الخالية من الجليد.
- إستخدم القطع الأصلية فقط.

البيانات الفنية

• الحد الأدنى لضغط الإنسياب	0.5 بار
• ضغط التشغيل	10 بار كحد أقصى
• ضغط الإنسياب الموصى به	1 - 5 بار
• ضغط الإختبار	16 بار
• درجة الحرارة	45 °م كحد أقصى
• شبكة المواسير	DN 15
• سن توصيل لولبي	G ½
• صمام عازل أساسي مدمج	

التركيب الأساسي

١- قم بوضع صندوق التركيب الجداري في المكان المخصص له، يرجى مراعاة الرسم التفصيلي على الصفحة المطوية I والشكل [1] على الصفحة المطوية II.

٢- إنزع واقي التركيب الأساسي (B)، أنظر الشكل [2].

٣- أثقب الفتحات لشبكة المواسير وثقوب التثبيت لإخراجها عن صندوق التركيب في الجدار (A).

٤- قم بضبط صندوق التركيب في الجدار (A) بشكل أفقي وعمودي وموازي للجدار. للتثبيت بشكل أفضل يمكنك إستخدام البراغي والمثبتات البلاستيكية، أنظر الشكل [3].

٥- قم بتثبيت مجموعة أجزاء المياه (H) بصندوق التركيب في الجدار (A) باستخدام البراغي (J)، أنظر الشكل [4].

٦- قم بإدخال شبكتي المواسير (F, G) في صندوق التركيب في الجدار (A) ثم ركب مجموعة أجزاء المياه (H) في شبكة المواسير، أنظر الشكل [5].

لا تقم بعمل وصلة لحام بين شبكة المواسير والغلاف حيث أن ذلك قد يؤدي إلى إلحاق الضرر بالصمام العازل الأساسي المركب.

إفتح خط تغذية المياه وإفحص الوصلات من حيث إحكامها وعدم تسرب المياه منها!

يتم شطف نظام شبكة المواسير جيداً قبل التركيب وبعده (يرجى مراعاة EN 806)**!**

أغلق الصمام العازل الأساسي (H1)، أنظر الشكل [6].

يجب إتمام التركيبات المائية قبل تركيب واقي التركيب الأساسي!

٧- قم بتركيب واقي التركيب الأساسي (B)، أنظر الشكل [7].

لا تقم بأية خطوات تركيبية أخرى إلا بعد الإنتهاء من تركيب البلاط.

تنبيه لمركب البلاط:

- إترك مجال تحبيش 3 مم كحد أقصى لواقي التركيب الأساسي.

خطوات التركيب الأخرى يتم شرحها في التركيب النهائي للجزء العلوي.

أنظر الصفحة المطوية I فيما يتعلق **بقطع الغيار**.

GR

Πεδίο εφαρμογής

Κουτί επιτοίχιας τοποθέτησης, κατάλληλο για:
- βαλβίδα που λειτουργεί με μπαταρία
- χειροκίνητη βαλβίδα

Σ' αυτό το κουτί επιτοίχιας τοποθέτησης δεν επιτρέπεται να συνδεθούν βαλβίδες που λειτουργούν με ρεύμα. Για βαλβίδες που λειτουργούν με ρεύμα (πρώτη εγκατάσταση ή αναδρομικός εξοπλισμός) θα πρέπει να παραγγείλετε το κουτί επιτοίχιας τοποθέτησης 37338000.

Πληροφορίες ασφαλείας

- Η εγκατάσταση επιτρέπεται να γίνει μόνο σε χώρους που προστατεύονται από παγετό.
- Χρησιμοποιείτε μόνον γνήσια εξαρτήματα.

Τεχνικά στοιχεία

• Ελάχιστη πίεση ροής	0,5 bar
• Πίεση λειτουργίας	μέγιστη 10 bar
• Συνιστώμενη πίεση ροής	1 - 5 bar
• Πίεση ελέγχου	16 bar
• Θερμοκρασία	μέγ. 45 °C
• Σωληνώσεις	DN 15
• Σπείρωμα σύνδεσης	G ½
• Ενσωματωμένος διακόπτης	

Τοποθέτηση σωλήνων

1. Τοποθετήστε το κουτί επιτοίχιας τοποθέτησης, δώστε προσοχή στο σχέδιο διαστάσεων της αναδιπλούμενης σελίδας I καθώς και στην εικ. [1] της αναδιπλούμενης σελίδας II.
2. Βγάλτε το προστατευτικό περίβλημα (B), βλέπε εικ. [2].
3. Ανοίξτε τα ανοίγματα για τις σωληνώσεις και τις οπές στερέωσης του κουτιού επιτοίχιας τοποθέτησης (A).
4. Φέρτε το κουτί επιτοίχιας τοποθέτησης (A) στη σωστή κάθετη και οριζόντια θέση, προσέχοντας ώστε να είναι παράλληλο προς την επιφάνεια του τοίχου. Η στερέωση γίνεται με βίδες και βύσματα, βλέπε εικ. [3].
5. Στερεώστε την βαλβίδα (H) με τις βίδες (J) στο κουτί επιτοίχιας τοποθέτησης (A), βλέπε εικ. [4].
6. Περάστε τις σωληνώσεις (F, G) στο κουτί επιτοίχιας τοποθέτησης (A) και την βαλβίδα (H) στις σωληνώσεις, βλέπε εικ. [5].

Δεν επιτρέπεται η ένωση με θερμή συγκόλληση μεταξύ των αγωγών παροχής και του περιβλήματος, επειδή κάτι τέτοιο μπορεί να προκαλέσει βλάβη στον ενσωματωμένο διακόπτη.

Ανοίξτε την παροχή του νερού και ελέγξτε τη στεγανότητα των συνδέσεων!

Ξεπλύνετε καλά το σύστημα σωληνώσεων πριν και μετά την εγκατάσταση (σύμφωνα με τις προδιαγραφές EN 806)**!**

Κλείστε τη βαλβίδα απομόνωσης (H1), βλέπε εικ. [6].

Οι υδραυλικές εγκαταστάσεις πρέπει να έχουν ολοκληρωθεί, πριν τοποθετηθεί το προστατευτικό πλέγμα!

7. Περάστε το προστατευτικό περίβλημα (B), βλέπε εικ. [7].

Συνεχίστε με τα επόμενα βήματα συναρμολόγησης μετά την τοποθέτηση των πλακιδίων.

Οδηγίες για τον τεχνίτη τοποθέτησης των πλακιδίων:
- Λάβετε υπ' όψη σας το πλάτος του αρμού σύνδεσης (έως 3mm) του προστατευτικού περιβλήματος.

Τα επόμενα βήματα συναρμολόγησης περιγράφονται στην τελική τοποθέτηση του άνω μέρους.

Ανταλλακτικά, βλέπε αναδιπλούμενη σελίδα I.

CZ

Oblast použití

Vnitřní montážní skříňka je určena pro:
- armatury napájené bateriemi
- manuálně ovládané armatury

Do této vnitřní montážní skříňky není dovoleno instalovat armatury, napájené z elektrické sítě. Pro armatury, napájené z elektrické sítě (při první instalaci nebo při renovaci) se musí objednat vnitřní montážní skříňka 37338000.

Bezpečnostní informace

- Toto zařízení je určeno pouze pro instalaci do místností chráněných proti mrazu.
- Používejte výlučně originální náhradní díly.

Technické údaje

• Minimální proudový tlak	0,5 baru
• Provozní tlak	max. 10 barů
• Doporučený proudový tlak	1 – 5 barů
• Zkušební tlak	16 barů
• Teplota	max. 45 °C
• Potrubí	DN 15
• Spojovací závit	G ½
• Integrovaný předuzávěr	

Hrubá instalace

1. Vnitřní montážní skříňku umístěte do správné polohy, přitom dodržujte kótované rozměry na skládací straně I a na obr. [1] na skládací straně II.
2. Stáhněte kryt hrubé montáže (B), viz obr. [2].
3. Z vnitřní montážní skříňky (A) vylomte předem připravené otvory pro potrubí a pro upevňovací otvory.
4. Vnitřní montážní skříňku (A) vyrovnejte vodorovně, svisle a paralelně pomocí vodováhy. Upevnění do zdi se provádí pomocí šroubů a hmoždinek, viz obr. [3].
5. Hydraulickou jednotku (H) upevněte do vnitřní montážní skříňky (A) pomocí šroubů (J), viz obr. [4].
6. Do vnitřní montážní skříňky (A) zasuňte potrubí (F, G) a hydraulickou jednotku (H) namontujte na potrubí, viz obr. [5].

Spojení potrubí a tělesa se nesmí provést letováním, jinak by se mohl poškodit zabudovaný předuzávěr.

Otevřete přívod vody a zkontrolujte těsnost spojů!

Potrubní systém před a po instalaci důkladně propláchněte (dodržujte normu EN 806)**!**

Uzavřete předuzávěr (H1), viz obr. [6].

Hydraulickou instalaci je nutno dokončit ještě před namontováním krytu hrubé montáže!

7. Nasuňte kryt hrubé montáže (B), viz obr. [7].

V další montáži pokračujte až po nalepení obkládaček.

Upozornění pro obkládače:
- Zohledněte šířku spáry od krytu hrubé montáže max. 3mm.

Další postup montáže je popsán v postupu pro konečnou instalaci nástavby.

Náhradní díly, viz skládací strana I.

H

Felhasználási terület

A fali beszerelődoboz a következőkhöz alkalmas:
- Elemes működésű szerelvények
- Kézi működtetésű szerelvények

Ebbe a fali beszerelődobozba nem szabad hálózati működtetésű szerelvényt beszerelni. A hálózati működtetésű szerelvényhez (első vagy utólagos beszerelés) a 37338000 számú fali beszerelődobozt kell megrendelni.

Biztonsági információk

- A berendezés szerelését csak fagymentes helyiségekben szabad végezni.
- Csak eredeti alkatrészeket használjon.

Műszaki adatok

• Minimális átáramlási nyomás	0,5 bar
• Üzemi nyomás	max. 10 bar
• Javasolt áramlási nyomás	1 – 5 bar
• Próbanyomás	16 bar
• Hőmérséklet	max. 45 °C
• Csővezeték	DN 15
• Csatlakozó menet	G ½
• Integrált elészerelt elzáró	

Nyers szerelés

1. Igazítsa be a fali beszerelődobozt, ügyeljen az I. kihajtható oldal méretrajzára, valamint a II. kihajtható oldal [1]. ábrájára.
2. Húzza le a nyersfalazat védőt (B), lásd [2]. ábra.
3. Törje ki az (A) fali beszerelődobozból a csővezetékek és a rögzítések nyílásait.
4. Illessze az (A) fali beszerelő dobozt vízszintesen, függőlegesen és párhuzamosan a falhoz. A rögzítés a helyszínen csavarokkal és dübelekkel történik, lásd [3]. ábra.
5. Rögzítse a (H) vízcsoportot a (J) csavarokkal az (A) fali beszerelődobozon, lásd [4]. ábra.
6. Vezesse be az (F, G) csővezetékeket az (A) fali beszerelhető dobozba és szerelje be a (H) vízcsoportot a csővezetékbe, lásd [5]. ábra.

A csővezetékek és a szerelvény burkolata között nem szabad forrasztani, mivel a beépített elzárók megsérülhetnek.

Nyissa meg a vízhálózatot és ellenőrizze a csatlakozások tömítettségét!

A csővezetéket a szerelés előtt és után is alaposan öblítse át (ügyeljen az EN 806 szabványra)**!**

Zárja el a (H1) elzárócsapot, lásd [6]. ábra

A vízszerelésnek készznek kell lenni, mielőtt a nyersfalazat védőt felszereli!

7. Helyezze fel a (B) nyersfalazat védőt, lásd [7]. ábra.

A további szerelési lépéseket a csempézés befejezése után kell elvégezni.

Utasítások a burkoló részére:

- Vegye figyelembe a max. 3mm fugaméretet a nyersfalazat védőig.

A további szerelési lépéseket a felső építmény készre szerelésénél közöljük.

Alkatrészek, lásd I. kihajtható oldal.

P

Campo de aplicação

Painéis de montagem adequados para:
- Fluxómetro de funcionamento a bateria
- Fluxómetro accionado manualmente

Não devem ser instalados fluxómetros eléctricos neste painel de montagem. Para um fluxómetro eléctrico (Configuração inicial e Reconfiguração) deve ser encomendado o painel de montagem 37338000.

Informações de segurança

- A instalação apenas pode ser feita em compartimentos protegidos de geada.
- Utilizar apenas peças originais.

Dados técnicos

• Pressão de caudal mínima	0,5 bar
• Pressão operacional	máx. 10 bar
• Pressão de caudal recomendada	1 – 5 bar
• Pressão de teste	16 bar
• Temperatura	máx. 45 °C
• Tubagem	DN 15
• Roscas de ligação	G ½
• Válvula de fecho integrada	

Instalação básica

1. Posicionar o painel de montagem, observar o desenho na página desdobrável I, assim como a imagem [1] da página desdobrável II.
2. Retirar o resguardo de instalação básica (B), ver a figura [2].
3. Abrir orifícios de tubagens e buracos de fixação no painel de montagem (A).
4. Ajustar o painel de montagem (A) na parede na horizontal, vertical e em paralelo. A montagem é realizada com parafusos e buchas na zona lateral do local, ver a figura [3].
5. Fixar o grupo de distribuição de água (H) com parafusos (J) ao painel de montagem (A), ver a figura [4].
6. Instalar as tubagens (F, G) no painel de montagem (A) e montar grupo de distribuição de água (H) na tubagem, ver a figura [5].

Não deve efectuar trabalhos de soldadura entre as tubagens e a caixa, pois pode danificar a válvula de fecho.

Abrir entrada de água e verificar a estanquicidade das ligações!

Limpar, em pormenor, o sistema de tubagens antes e após a instalação (ter em atenção a norma EN 806)**!**

Fechar válvula de fecho (H1), ver a figura [6].

As instalações de água devem estar fechadas antes do resguardo de instalação básica ser montado!

7. Encaixar o resguardo de instalação básica (B), ver a figura [7].

Efectuar outras etapas de montagem somente após os trabalhos de assentamento de ladrilho.

Indicação para o ladrilhador:

- Respeitar a dimensão das juntas para o resguardo da instalação básica: máx. 3mm.

Outras etapas de montagem são esclarecidas na instalação completa superestrutura.

Peças sobresselentes, consultar página desdobrável I.

TR

Kullanım sahası

Duvar montaj kutusu aşağıdakiler için uygundur:
- Pilli armatür:
- Manuel kumanda edilen armatür

Bu duvar montaj kutusunda hiç bir elektrikli armatür kurulmamalıdır. Elektrikli bir armatür için (İlk kurulum veya sonradan donanım) duvar montaj kutusu 37338000 sipariş edilmelidir.

Emniyet bilgileri

- Montaj ancak don olmayan odalarda yapılabilir.
- Sadece orijinal parçalar kullanılmalıdır.

Teknik Veriler

• Minimum debi basıncı	0,5 bar
• İşletme basıncı	maks. 10 bar
• Tavsiye edilen debi basıncı	1 – 5 bar
• Kontrol basıncı	16 bar
• Sıcaklık	maks. 45 °C
• Boru hattı	DN 15
• Bağlantı dişi	G ½
• Entegre ön kısma	

Ön montaj

1. Duvarını montaj kutusunu yerleştirin, katlanır sayfada ölçü işaretine I ve şekil [1] katlanır sayfada II dikkat edin.
2. Ön montaj korumasını (B) çekin, bkz. Şekil [2].
3. Duvar montaj kutusundaki (A) tespit deliklerini ve boru hattı boşluklarını kırın.
4. Duvar montaj kutusunu (A) duvara yatay, dikey ve paralel olarak düzeltin. Tespitleme montaj tarafında vidalar ve dübelle tamamlanır, bkz. şekil [3].
5. Su grubu (H) civatalar (J) ile duvar montaj kutusuna (A) tespitleyiniz, bkz. şekil [4].
6. Boruları (F, G) duvar montaj kutusuna (A) sokun ve su grubunu (H) boru hattına monte edin, bkz. şekil [5].

Monte edilmiş ön kısma zarar görebileceğinden gövde ve boru hatları arasında lehimli bağlantı uygulanmamalıdır.

Su girişini açın ve bağlantıların sızdırmazlığını kontrol edin!

Boru sistemini kurulumdan önce ve sonra su ile temizleyin (EN 806'ya dikkat edin)**!**

İzole valfini (H1) kapatın, bkz. şekil [6].

Ön montaj koruması monte edilmeden önce, su kurulumu tamamlanmış olmalıdır!

7. Ön montaj korumasını (B) takın, bkz. şekil [7].

Sonraki montaj adımlarını ancak fayans işlerinden sonra gerçekleştirin.

Fayans döşeyici için açıklama:
- Ön montaj korumasına kadar olan maks. 3mm aralık ölçüsünü dikkate alın.

Diğer montaj işlemleri üst parçalarının son montajında açıklanacaktır.

Yedek parçalar, bkz. katlanır sayfa I.

SK

Oblasť použitia

Vnútorná montážna skrinka je určená pre:
- armatúry napájané batériami
- manuálne ovládané armatúry

Do tejto vnútornej montážnej skrinky nie je dovolené inštalovať armatúry, napájané z elektrickej siete. Pre armatúry, napájané z elektrickej siete (pri prvej inštalácii alebo pri renovácii) sa musí objednať vnútorná montážna skrinka 37338000.

Bezpečnostné informácie

- Toto zariadenie je určené výlučne pre inštaláciu do miestností chránených proti mrazu.
- Používajte len originálne náhradné diely.

Technické údaje

• Minimálny hydraulický tlak	0,5 baru
• Prevádzkový tlak	max. 10 barov
• Odporúčaný hydraulický tlak	1 – 5 barov
• Skúšobný tlak	16 barov
• Teplota	max. 45 °C
• Potrubie	DN 15
• Spojovací závit	G ½
• Integrovaný preduzáver	

Hrubá inštalácia

1. Vnútornú montážnu skrinku umiestnite do správnej polohy, pritom dodržujte kótované rozmery na skladacej strane I a na obr. [1] na skladacej strane II.
2. Stiahnite kryt hrubej montáže (B), pozri obr. [2].
3. Z vnútornej montážnej skrinky (A) vylomte vopred pripravené otvory pre potrubia a pre upevňovacie otvory.
4. Vnútornú montážnu skrinku (A) vyrovnajte oproti stene vodorovne, zvisle a paralelne. Upevnenie do steny je riešené prostredníctvom skrutiek a hmoždiniek, pozri obr. [3].
5. Hydraulickú jednotku (H) upevnite do vnútornej montážnej skrinky (A) pomocou skrutiek (J), pozri obr. [4].
6. Do vnútornej montážnej skrinky (A) zasuňte potrubia (F, G) a hydraulickú jednotku (H) namontujte na potrubia, pozri obr. [5].

Spojenie potrubia a telesa sa nesmie spájkovať, pretože inak by sa mohol poškodiť zabudovaný preduzáver.

Otvorte prívod vody a skontrolujte tesnosť spojov!

Potrubný systém pred a po inštalácii dôkladne prepláchnite (dodržujte normu EN 806)**!**

Uzavrite preduzáver (H1), pozri obr. [6].

Hydraulická inštalácia sa musí dokončiť ešte pred namontovaním krytu hrubej montáže!

7. Nasuňte kryt hrubej montáže (B), pozri obr. [7].

V ďalšej montáži pokračujte až po nalepení obkladačiek.

Upozornenie pre obkladačov:
- Zohľadnite šírku škáry od krytu hrubej montáže max. 3mm.

Ďalší postup montáže je uvedený v postupe pre konečnú inštaláciu nadstavby.

Náhradné diely, pozri skladaciu stranu I.

SLO

Področje uporabe

Stenska vgradna omarica, primerna za:
- armaturo s pogonom iz baterije,
- ročno armaturo.

V to stensko vgradno omarico ni dovoljeno vgraditi armatur z omrežnim napajanjem. Za armaturo z omrežnim napajanjem (prva vgradnja ali dodatna oprema) morate naročiti stensko vgradno omarico 37338000.

Varnostne informacije

- Vgradnja je dovoljena le v prostorih, ki so varni pred zamrzovanjem.
- Uporabljajte samo originalne dele.

Tehnični podatki

• Najnižji delovni tlak	0,5 bar
• Delovni tlak	največ 10 bar
• Priporočeni pretočni tlak:	1–5 bar
• Preizkusni tlak	16 bar
• Temperatura	največ 45 °C
• Cevna napeljava	DN 15
• Priključni navoj	G ½
• Integrirana predzapora	

Groba vgradnja

1. Stensko vgradno omarico postavite na želeno mesto, glejte načrt na zložljivi strani I in sliko [1] na zložljivi strani II.
2. Snemite zaščitni okvir (B), glejte sliko [2].
3. Na stenski vgradni omarici (A) odlomite odprtine za cevovod in pritrdilne odprtine.
4. Stensko vgradno omarico (A) poravnajte vodoravno, navpično in vzporedno s steno. Pritrditev opravite z vijaki in zatiči, glejte sliko [3].
5. Vodno skupino (H) z vijaki (J) pritrdite na stensko vgradno omarico (A), glejte sliko [4].
6. Vstavite cevovode (F, G) v stensko vgradno omarico (A) in vgradite vodno skupino (H) v cevovod, glejte sliko [5].

Med cevmi in ohišjem ne sme biti lotanih spojev, saj lahko to poškoduje vgrajeno predzaporo.

Odprite dotok vode in preverite tesnjenje priključkov!

Temeljito očistite sistem cevi pred in po inštalaciji (upoštevajte standard EN 806)**!**

Zaprite predzaporo (H1), glejte sliko [6].

Vodne inštalacije morajo biti končane pred montažo zaščite pri grobih gradbenih delih!

7. Nataknite zaščito pri grobih gradbenih delih (B), slika [7].

Nadaljnja montažna dela izvajate potem, ko so ploščice že položene.

Navodila za polagalca ploščic:
- Pustiti največ 3mm prostora okoli zaščite pri grobih gradbenih delih.

Drugi postopki montaže so opisani v okviru končne vgradnje zgornjega dela.

Za nadomestne dele glejte zložljivo stran I.

HR

Područje primjene

Ormarić za ugradnju u zidu prikladan je za:
- baterijski napajanu armaturu
- ručno pokretanu armaturu

U ovom ormariću za ugradnju u zidu ne smiju se ugrađivati armature napajane iz mreže. Za mrežno napajanu armaturu (prvo instaliranje ili naknadno opremanje) mora biti naručen ormarić za ugradnju u zidu 37338000.

Informacije za sigurnost

- Ugradnja se smije izvoditi samo u prostorijama u kojima ne postoji opasnost od smrzavanja.
- Upotrebljavati samo originalne dijelove.

Tehnički podaci

• Minimalni protočni tlak	0,5 bara
• Radni tlak	maks. 10 bara
• Preporučeni protočni tlak	1 – 5 bara
• Ispitni tlak	16 bara
• Temperatura	maks. 45 °C
• Cjevovod	DN 15
• Priključni navoj	G ½
• Integrirana predzapora	

Gruba ugradnja

1. Pozicionirajte ormarić za ugradnju u zidu, ugradbene mjere na preklopnoj stranici I kao i sl. [1] na preklopnoj stranici II.
2. Izvucite zaštitu grube gradnje (B), pogledajte sl. [2].
3. Probijte otvore za cjevovode i rupe za pričvršćivanje iz ormarića za ugradnju u zidu (A).
4. Poravnajte armaturu (A) vodoravno, uspravno i paralelno prema zidu. Učvršćenje se obavlja s korisničke strane vijcima i zaticima, pogledajte sl. [3].
5. Vodenu grupu (H) učvrstite vijcima (J) na ormarić za ugradnju u zidu (A), pogledajte sl. [4].
6. Cjevovode (F, G) uvedite u ormarić za ugradnju u zidu (A), a pokretačku grupu (H) montirajte u cjevovod, pogledajte sl. [5].

Lemni spoj između cjevovoda i kućišta, ne smije se obavljati, jer se može oštetiti ugrađena predzapora.

Otvorite dovod vode i provjerite jesu li spojevi zabrtvljeni!

Sustav cijevi prije i nakon instalacije temeljito isperite (uvažavati EN 806)**!**

Zatvorite zaporni ventil (H1), pogledajte sl. [6].

Vodovodne instalacije moraju biti dovršene prije nego što se ugrađuje zaštita grube gradnje!

7. Nataknite zaštitu grube gradnje (B), pogledajte sl. [7].

Daljnje montažne korake poduzmite tek nakon polaganja keramičkih pločica.

Napomena za polaganje pločica:
- Uzmite u obzir veličinu razdjelnica od maks. 3mm za zaštitu grube gradnje.

Daljnji montažni koraci pojašnjeni su kod završne instalacije nadgradnje.

Rezervni dijelovi, pogledajte preklopnu stranicu I.

BG

Област на приложение

Стенната кутия за вграждане е подходяща за:
- Арматура, захранвана с батерия
- Арматура с ръчно задействане

Арматури, захранвани с ток не трябва да се инсталират в тази монтажна кутия. За арматура, захранвана с ток (първоначална инсталация или преоборудване) трябва да се порьча стенна кутия за вграждане 37338000.

Указания за безопасност

- Разрешен е монтажът само в помещения, в които не съществува опасност от замръзване.
- Използвайте само оригинални части.

Технически данни

• Минимално налягане на потока	0,5 бара
• Работно налягане	макс. 10 бара
• Препоръчително налягане на потока	1 – 5 бара
• Изпитвателно налягане	16 бара
• Температура	макс. 45 ЌC
• Тръбопровод	DN 15
• Съединителна резба	G ½
• Интегриран спирателен вентил	

Свързване с водопроводната мрежа

1. Позиционирайте стенната кутия за вграждане, обърнете внимание на чертежа с размерите на страница I както и на фиг. [1] на страница II.
2. Свалете чрез издърпване монтажния капак (B), виж фиг. [2].
3. Пробийте отвори за тръбопроводите и дупки за закрепване на стенната кутия за вграждане (A).
4. Нивелирайте монтажната кутия (A) хоризонтално, вертикално и успоредно към стената. Закрепването се извършва с помощта на винтове и дюбели, виж фиг. [3].
5. Закрепете вентила (H) с помощта на винтовете (J) към монтажната кутия (A), виж фиг. [4].
6. Положете тръбопроводите (F, G) през стенната кутия (A) и свържете вентила (H) към тръбопровода, виж фиг. [5].

Тръбопроводите не трябва да се запояват към тялото, тъй като по този начин вградените спирателни вентили могат да се повредят.

Пуснете водата и проверете връзките за теч!

Водопроводната система трябва да се промие основно преди и след монтаж (придържайте се към EN 806)**!**

Затворете спирателния вентил (H1), виж фиг. [6].

Свързването към водопроводната мрежа трябва да е приключило преди да се монтира монтажния капак!

7. Поставете отгоре монтажния капак (B), виж фиг. [7].

По-нататъшни действия за монтаж предприемайте след слагането на плочките.

Указания за фаянсаджията:

- Спазвайте размера за фугите от макс. 3мм до монтажната защитна кутия.

По-нататъшните действия за монтаж са обяснени в Инструкциите за монтаж на външните части на арматурата.

Резервни части, виж страница I.

EST

Kasutusala

Seinapaigalduskomplekt on ette nähtud:
- patareitoitega segistile
- manuaalsele segistile

Sellesse seinapaigalduskomplekti ei tohi paigaldada võrgutoitega segisteid. Võrgutoitega segistite jaoks (esmane või järelpaigaldus) tuleb tellida seinapaigalduskomplekt 37338000.

Ohutusteave

- Segistit tohib paigaldada ainult külmumiskindlatesse ruumidesse.
- Kasutage ainult originaalosi.

Tehnilised andmed

• Minimaalne veesurve	0,5 baari
• Surve töörežiimis	maks 10 baari
• Soovitatav veesurve	1–5 baari
• Testimissurve	16 baari
• Temperatuur	maks 45 °C
• Torud	DN 15
• Ühenduskeere	G ½
• Paigaldatud eeltõkesti	

Esmane paigaldamine

1. Asetage seinapaigalduskomplekt kohale, järgige mõõtejoonist voldiku I lk ja joonist [1] voldiku II lk.
2. Eemaldage kaitsekilp (B), vt joonist [2].
3. Murdke lahti avad torude jaoks ja seinapaigalduskomplekti (A) kinnitusaugud.
4. Seadke seinapaigalduskomplekt (A) horisontaalselt ja vertikaalselt õigeks ning seinaga paralleelseks. Kinnitamine toimub kohapeal kruvide ja tüüblite abil, vt joonist [3].
5. Kinnitage veegrupp (H) kruvide (J) abil seinapaigalduskomplekti (A), vt joonist [4].
6. Juhtige torustik (F, G) seinapaigalduskomplekti (A) ja paigaldage veegrupp (H) torustikku, vt joonist [5].

Torustikku ja segisti korpust ei tohi ühendada jootmise teel, sest nii võib vigastada paigaldatud eeltõkestit.

Avage vee juurdevool ja kontrollige ühenduskohtade hermeetilisust!

Peske torusüsteem enne ja pärast paigaldamist põhjalikult läbi (järgige EN 806)**!**

Sulgege eeltõkesti (H1), vt joonist [6].

Ärge paigaldage kaitsekilpi enne veepaigalduse lõpetamist!

7. Paigaldage kaitsekilp (B), vt joonist [7].

Ülejäänud paigaldustoimingud tehke alles pärast plaatimistööde lõpetamist.

Märkus plaatijale.

- Arvestage vuugi mõõtmeteks kaitsekilbini maks 3mm.

Edasised paigaldustoimingud leiate segisti seinapealse osa lõpliku paigaldamise osast.

Tagavaraosad, vt voldiku I lk.

LV

Lietošanas joma

Pie sienas montējamā kaste paredzēta:
- armatūrai ar baterijas barošanu,
- manuāli lietojamai armatūrai.

Šajā pie sienas montētajā kastē nav atļauts uzstādīt armatūras, kas darbojas ar strāvas padevi no tīkla. Uzstādot armatūru, kas darbojas ar strāvas padevi no tīkla (sākotnējā uzstādīšana vai atjaunināšana), jāpasūta pie sienas montējamā kaste 37338000.

Drošības informācija

- Uzstādīšanu drīkst veikt tikai telpās, kas nodrošinātas pret salu.
- Izmantojiet tikai oriģināldaļas.

Tehniskie parametri

• Minimālais hidrauliskais spiediens	0,5 bāri
• Darbības spiediens	maksimāli 10 bāri
• Ieteicamais hidrauliskais spiediens	no 1 līdz 5 bāriem
• Pārbaudes spiediens	16 bāri
• Temperatūra	maksimāli 45 °C
• Cauruļvadi	DN 15
• Pieslēguma vītne	G ½
• Iebūvēts reduktors	

Pamatuzstādīšanas darbi

1. Novietojiet pie sienas montējamo kasti, ievērojot I salokāmās puses gabarītrasējumus un II salokāmās puses; skatiet [1.] attēlu.
2. Noņemiet ierīces aizsargapvalku (B); skatiet [2.] attēlu.
3. Izlauziet atveres caurulēm un stiprinājuma atveres pie sienas montētajā kastē (A).
4. Kasti (A) ar līmeņrādi nostādiet precīzi vertikāli, horizontāli un paralēli sienai. Jānostiprina uzstādīšanas vietā ar skrūvēm un dībeļiem; skatiet [3.] attēlu.
5. Ūdens padeves mezglu (H) nostipriniet ar skrūvēm (J) pie sienas montējamās kastes (A); skatiet [4.] attēlu.
6. Ievelciet caurules (F, G) pie sienas montējamā kastē (A) un iemontējiet caurulē ūdens padeves mezglu (H); skatiet [5.] attēlu.

Cauruļsavienojumus un korpusu nedrīkst savienot lodējot, jo var sabojāt iebūvēto atpakaļplūsmas aizturi.

Atveriet ūdens pieplūdi un pārbaudiet savienojumu hermētiskumu!

Rūpīgi izskalojiet cauruļvadu sistēmu pirms un pēc uzstādīšanas (ņemiet vērā EN 806)**!**

Aizveriet noslēgu (H1); skatiet [6.] attēlu.

Pirms sākat cauruļu aizsargapvalka montēšanu, jābūt pabeigtai ūdens instalācijai!

7. Uzlieciet ierīces aizsargapvalku (B); skatiet [7.] attēlu.

Montāžu turpiniet tikai pēc tam, kad pabeigta flīzēšana.

Speciālistu ieteikums flīzētājiem.

- Ņemiet vērā, ka attālumam līdz ierīces aizsargapvalkam jābūt, sākot no 3mm.

Turpmākie montāžas darbi izskaidroti virsbūves uzstādīšanas beigšanas aprakstā.

Rezerves daļas - skatiet I salokāmo pusi.

LT

Naudojimo sritis

Montavimo sienoje dėžė skirta:
- baterijomis valdomam maišytuvui;
- rankiniu būdu valdomam maišytuvui.

Šioje montavimo sienoje dėžėje draudžiama įrengti elektra valdomus maišytuvus. Elektra valdomam maišytuvui (pirmas arba naujas įrengimas) reikia užsakyti montavimo sienoje dėžę 37338000.

Informacija apie saugą

- Montuoti galima tik šildomose patalpose.
- Naudokite tik originalias detales.

Techniniai duomenys

• Mažiausias vandens slėgis:	0,5 baro
• Darbinis slėgis:	maks. 10 barų
• Rekomenduojamas vandens slėgis:	1–5 barai
• Bandomasis slėgis:	16 barų
• Temperatūra:	maks. 45 °C
• Vamzdžiai:	DN 15
• Jungiamasis sriegis:	G ½
• Įmontuotas pirminis blokatorius	

Pasiruošimas tvirtinti

1. Nustatykite montavimo sienoje dėžės padėtį pagal I atlenkiamajame puslapyje esantį brėžinį su matmenimis ir II atlenkiamajame puslapyje esantį [1] pav.
2. Nuimkite apsauginį gaubtą (B), žr. [2] pav.
3. Montavimo sienoje dėžėje (A) padarykite angas vamzdžiams ir tvirtinimo skyles.
4. Montavimo sienoje dėžę (A) išlygiuokite horizontaliai, vertikaliai ir lygiagrečiai su siena. Ji tvirtinama užsakovo varžtais ir mūrvinėmis, žr. [3] pav.
5. Vandens grupę (H) pritvirtinkite varžtais (J) prie montavimo sienoje dėžės (A), žr. [4] pav.
6. Vamzdžius (F, G) įstatykite į montavimo sienoje dėžę (A) ir vamzdyje sumontuokite vandens grupę (H), žr. [5] pav.

Nelituokite vamzdžių prie korpuso, nes galite pažeisti įmontuotą pirminį blokatorių.

Atidarykite vandens tiekimo liniją ir patikrinkite, ar per jungtis neteka vanduo!

Prieš atlikdami montavimo darbus ir po jų, kruopščiai išplaukite vamzdžių sistemą (laikykitės EN 806)**!**

Uždarykite pirminį blokatorių (H1), žr. [6] pav.

Prieš montuodami struktūrinio gaubto apsaugą, užbaikite vandens įrengimo darbus!

7. Uždėkite struktūrinio gaubto apsaugą (B), žr. [7] pav.

Montavimo darbai tęsiami išklijavus apdailos plyteles.

Apdailos plytelių klijavimas

- Siūlė iki struktūrinio gaubto apsaugos turi būti ne didesnė nei 3mm.

Kaip montuoti toliau, aprašyta skyrelyje „Galutinis viršutinės armatūros įrengimas“.

Atsarginės dalys, žr. I atlenkiamąjį puslapį.

RO

Domeniu de utilizare

Caseta de montaj în perete se pretează pentru:
- baterii alimentate de la baterii electrice
- baterii acționate manual

În această casetă de montaj în perete nu au voie să fie montate baterii cu acționare electrică. Pentru baterii cu acționare electrică (instalare inițială sau modernizare ulterioară) trebuie comandată o casetă cu codul 37338000, pentru montaj în perete.

Informații privind siguranța

- Instalația trebuie realizată numai în spații asigurate împotriva înghețului.
- Nu se vor utiliza decât piese originale.

Specificații tehnice

• Presiunea minimă de curgere	0,5 bar
• Presiunea de lucru	max. 10 bar
• Presiunea de curgere recomandată	1 – 5 bar
• Presiunea de încercare	16 bar
• Temperatură	max. 45 °C
• Conductă	DN 15
• Filet de racord	G ½
• Robinet de izolare integrat	

Pregătirea instalării

1. Se poziționează caseta de montaj în perete; se vor avea în vedere desenul cu cote de pe pagina pliantă I, precum şi fig. [1] de pe pagina pliantă II.
2. Se scoate apărătoarea (B); a se vedea fig. [2].
3. Se decupează prin rupere deschiderile pentru conducte şi pentru găurile de fixare de la caseta de montaj în perete (A).
4. Se aliniază caseta de montaj în perete (A) pe orizontală, pe verticală şi paralel cu peretele. Fixarea are loc din construcție cu şuruburi şi dibluri; a se veda fig. [3].
5. Se fixează ansamblul pentru apă (H) cu ajutorul şuruburilor (J) de caseta de montaj în perete (A); a se vedea fig. [4].
6. Se introduc țevile (F, G) în caseta de montaj în perete (A) şi se prinde ansamblul pentru apă (H) de țevi; a se vedea fig. [5].

Nu se admite legătura prin lipire (brazare) între conducte şi carcasă, deoarece ar putea fi deteriorat ventilul de separare deja montat.

Se deschide alimentarea cu apă şi se verifică etanşeitatea racordurilor!

Spălați temeinic sistemul de conducte înainte şi după instalare (Se va respecta norma EN 806)**!**

Se închide ventilul de separare (H1); a se vedea fig. [6].

Instalația de apă trebuie finalizată înaintea montării apărătorii!

7. Se aşează apărătoarea (B); a se vedea fig. [7].

Se continuă cu următoarele operații de montaj numai după terminarea faianțării.

Indicații pentru faiangator:
- Se va respecta cota rostului de max. 3mm față de apărătoare.

Alte operații de montare sunt explicate la instalarea finală a părții superioare.

Piese de schimb, a se vedea pagina pliantă I.

CN

应用范围

埋墙件保护罩，适用于：
- 使用电池供电的水龙头
- 手动操作的水龙头

不能在此埋墙件保护罩中安装任何使用主电源供电的水龙头。要安装使用主电源供电的水龙头 （初始安装或改装），必须订购埋墙件保护罩 37338000。

安全说明

- 只能在无霜房间内安装。
- 只能使用原装备件。

技术参数

• 最小水流压强	0.5 巴
• 工作压强	最大 10 巴
• 建议的水流压强	1 - 5 巴
• 测试压强	16 巴
• 温度	最高 45 °C
• 管件	DN 15
• 连接螺纹	G½
• 一体式隔离阀	

安装新龙头

1. 安放埋墙件保护罩，如折页 I 上的尺寸图和折页 II 上的图 [1] 所示。
2. 卸下结构外壳保护装置 (B)，如图 [2] 所示。
3. 露出埋墙件保护罩 (A) 中的管件开口和固定孔。
4. 将埋墙件保护罩 (A) 与墙面水平、垂直、平行对齐。使用螺钉和膨胀塞进行原位安装，如图 [3] 所示。
5. 使用螺钉 (J) 将给水组件 (H) 固定到埋墙件保护罩 (A) 上，如图 [4] 所示。
6. 在埋墙件保护罩 (A) 中插入管件（F、 G)，在管件中安装给水组件 (H)，如图 [5] 所示。

切勿焊接水管和套管之间的连接，否则，可能会损坏内置隔离阀。

打开冷、热水进水管，检查连接是否存在渗漏情况。

安装前后务必彻底冲洗所有管件 （遵循 EN 806）！

关闭隔离阀 (H1)，如图 [6] 所示。

在安装结构外壳保护装置之前，必须先完成给水组件安装！

7. 安装结构外壳保护装置 (B)，如图 [7] 所示。

在安装完瓷砖之前，不要进行任何后续安装。

瓦工须知：
- 为结构外壳保护装置留出最多 3 毫米的灌浆接缝空隙。

配套装置最终安装中说明了后续安装步骤。

备件，请参见折页 I。

RUS

Область применения

Стенной короб предназначен для:
- устройств, работающих от батареек
- устройств, приводимых в действие вручную

В данном стенном коробе не разрешается устанавливать устройства, работающие от электросети. Для устройства, работающего от электросети (первая установка или доосна-щение), необходимо заказать стенной короб 37338000.

Информация по технике безопасности

- Установку разрешается производить только в теплых помещениях.
- Использовать только оригинальные детали.

Технические данные

• Мин. давление воды	0,5 бара
• Рабочее давление	макс. 10 бар
• Рекомендуемое давление воды	1 – 5 бар
• Испытательное давление	16 бар
• Температура	макс. 45 ЃC
• Трубопровод	DN 15
• Соединительная резьба	G ½
• Встроенный предварительный запорный вентиль	

Предварительный монтаж

1. Подготовить стенной короб к монтажу, учитывать данные на чертеже с размерами складного листа I, а также рис. [1] складного листа II.
2. Снять защитный кожух (B), см. рис. [2].
3. В стенном коробе (A) проделать отверстия для трубопроводов и крепежных отверстий.
4. Выставить стенной короб (A) горизонтально, вертикально и параллельно по отношению к стене. Крепление выполняется заказчиком при помощи винтов и дюбелей, см. рис. [3].
5. Закрепить блок вентилей (H) к стенному коробу (A) винтами (J), см. рис. [4].
6. Вставить трубопроводы (F, G) в стенной короб (A) и установить блок вентилей (H) в трубопровод, см. рис. [5].

Не разрешается паяное соединение корпуса с трубопроводами, так как это может вызвать повреждение встроенного предварительного запорного вентиля.

Открыть подачу воды и проверить соединения на герметичность!

Перед установкой и после установки тщательно промыть систему трубопроводов (соблюдать EN 806)**!**

Закрыть предварительный запорный вентиль (H1), см. рис. [6].

Прокладка водопроводов и канализации должна быть выполнена до установки защитного кожуха!

7. Установить защитный кожух (B), см. рис. [7].

Остальные монтажные операции проводятся уже после укладки облицовочных плиток.

Указание для плиточника:
- Учитывать размер шва макс. 3мм до защитного кожуха.

Остальные монтажные операции разъясняются в описании окончательного монтажа накладной панели.

Запчасти, см. складной лист I.

D
Grohe Deutschland
Vertriebs GmbH
Zur Porta 9
32457 Porta Westfalica
Tel.: +49 571 3989-333
Fax: +49 571 3989-999

A
GROHE Ges.m.b.H.
Wienerbergstraße 11/A7
1100 Wien
Tel.: +43 1 68060
Fax: +43 1 6884535

B
GROHE nv - sa
Diependaalweg 4a
3020 Winksele
Tel.: +32 16 230660
Fax: +32 16 239070

BG
Търговско представителство
Grohe AG България
Бизнес център Слатина
Ул. Слатинска 1
1574 София
Тел. : +359 2 9719959
+359 2 9712535
Факс.: +359 2 9712422

CDN
GROHE Canada Inc.
1230 Lakeshore Road East
Mississauga, Ontario
Canada, L5E 1E9
Tel.: +1 905 2712929
Fax: +1 905 2719494

CH
Grohe Switzerland SA
Oberfeldstrasse 14
8302 Kloten
Tel.: +41 44 8777300
Fax: +41 44 8777320

CN
高仪（上海）
卫生洁具有限公司
宁桥路615号
201206 上海
中华人民共和国
电话: +86 21 50328021
传真: +86 21 50550363

CY
GROME Marketing (Cyprus) Ltd.
195B, Old Nicosia-Limassol Road
Dhali Industrial Zone
P.O. Box 27048
1641 Nicosia
Tel.: +357 22 465200
Fax: +357 22 379188

CZ **SK**
Grohe ČR s.r.o.
Zastoupení pro ČR a SR
V Oblouku 104, Čestlice
252 43 Průhonice
Tel.: +420 22509 1082
Fax: +420 22509 1085

DK
GROHE A/S
Walgerholm 11
3500 Vaerløse
Tel.: +45 44 656800
Fax: +45 44 650252

E
GROHE España S.A.
C/ Botanica, 78 - 88
Gran Via L'H - Distr. Econòmic
08908 L'Hospitalet de Llobregat
(Barcelona)
Tel.: +34 93 3368850
Fax: +34 93 3368851

EST **LT** **LV**
GROHE AG Eesti filiaal
Tartu mnt 16
10117 Tallinn
Tel.: +372 6616354
Fax: +372 6616364

F
GROHE s.à.r.l.
60, Boulevard de la Mission
Marchand
92400 Courbevoie - La Défense
Tel.: +33 1 49972900
Fax: +33 1 55702038

FIN
Oy Teknocalor Ab
Sinikellonkuja 4
01300 Vantaa
Tel.: +358 9 8254600
Fax: +358 9 826151

GB
GROHE Limited
Blays House, Wick Road
Englefield Green
Egham, Surrey, TW20 0HJ
Tel.: +44 871 200 3414
Fax: +44 871 200 3415

GR
N. Sapountzis S.A.
86, Kapodistriou & Roumelis Str.
142 35 N. Ionia - Athens
Tel.: +30 210 2712908
Fax: +30 210 2715608

H
GROHE Hungary Kft.
Röppentyü u. 53.
1139 Budapest
Tel.: +36 1 238 80 45
Fax: +36 1 238 07 13

HR
GROHE AG - Predstavništvo
Štefanovečka 10
10000 Zagreb
Tel.: +385 1 2989025
Fax: +385 1 2910962

I
GROHE S.p.A.
Via Castellazzo Nr. 9/B
20040 Cambiago (Milano)
Tel.: +39 2 959401
Fax: +39 2 95940263

IND
Grohe India Private Limited
The Great Eastern Centre
Gesco Corporate Centre
70 Nehru Place
New Dehli 110019
Tel.: +91 11 5561 9423 / 9513
Fax: +91 11 5561 9451

IS
BYKO hf.
Skemmuvegi 2
200 Kópavogur
Tel.: +354 515 4000
Fax: +354 515 4099

J
Grohe Japan Ltd.
TRC Building, 3F
1-1 Heiwajima 6-chome, Ota-ku
Tokyo 143-0006
Tel.: +81 3 32989730
Fax: +81 3 37673811

N
GROHE A/S
Nils Hansens vei 20
0667 Oslo
Tel.: +47 22 072070
Fax: +47 22 072071

NL
GROHE Nederland BV
Metaalstraat 2
2718 SW Zoetermeer
Tel.: +31 79 3680133
Fax: +31 79 3615129

P
GROHE Portugal
Componentes Sanitários, Lda.
Rua Arq. Cassiano Barbosa, 539
1.° Frente Esquerdo
4100-009 Porto
Tel.: +351 22 543 29 80
Fax: +351 22 543 29 99

PL
GROHE Polska Sp. z.o.o.
Pulawska 182 Street
02-670 Warszawa
Tel.: +48 22 5432 640
Fax: +48 22 5432 650

RUS
Представительство
Grohe AG
Москва,ул.Русаковская 13,стр.1
1107140
тел.: +7 495 9819510
факс: +7 495 9819511

RO
Grohe AG Reprezentanta
Strada Nicolae Iorga 13,
Corp B
010432 Bucuresti (Sector 1)
Tel.: +40 21 2125050
Fax: +40 21 2125048

S
GROHE A/S
Kungsängsvägen 25
753 23 Uppsala
Tel.: +46 771 141314
Fax: +46 771 141315

SLO
GROSAN inženiring d.o.o.
Slandrova 4
1000 Ljubljana
Tel.: +386 1 5633060
Fax: +386 1 5633061

TR
GROME Ic ve Dis Ticaret Ltd. Sti.
Bagdat Cad. Ugras Parlar Is
Merkezi No: 605, B Blok D: 12 - 15
34846 Cevizli - Maltepe-Istanbul
Tel.: +90 216 4412370
Fax: +90 216 3706174

UA
Представництво
Grohe AG в Україні
Вул. Івана Франка, 18-А
01030 Київ
тел. : +38 044 537 52 73
факс: +38 044 590 01 96

USA
GROHE America Inc.
241 Covington Drive
Bloomingdale
Illinois, 60108
Tel.: +1 630 5827711
Fax: +1 630 5827722

Eastern Mediterranean
Middle East - Africa
Area Sales Office:
GROME Marketing (Cyprus) Ltd.
195B, Old Nicosia-Limassol Road
Dhali Industrial Zone
P.O. Box 27048
1641 Nicosia
Tel.: +357 22 465200
Fax: +357 22 379188

Far East Area Sales Office:
GROHE Pacific Pte. Ltd.
438 Alexandra Road
06-01/04 Alexandra Point
Singapore 119958
Tel.: +65 6376 4500
Fax: +65 6378 0855

www.grohe.com

GROHE
ENJOY WATER®